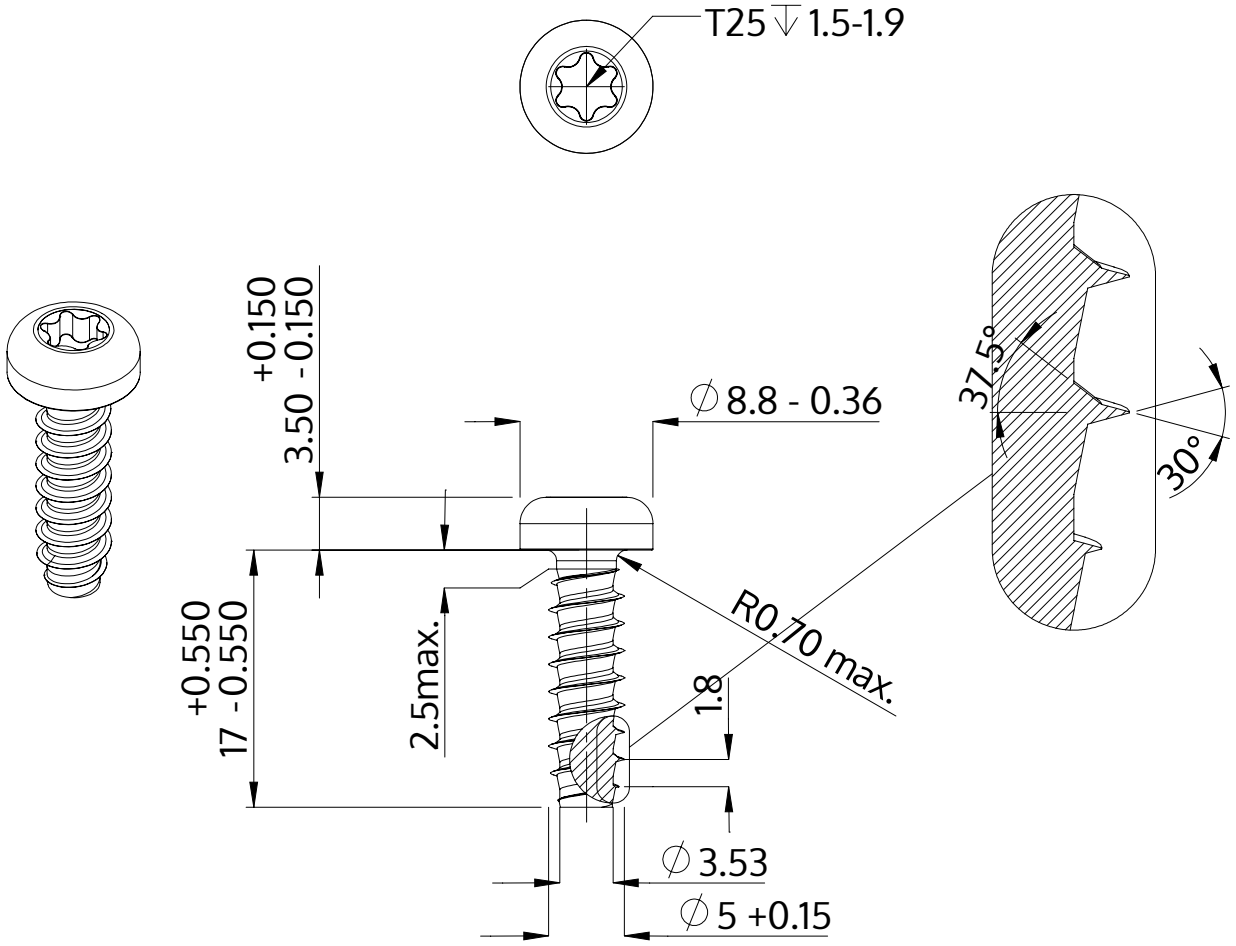

Popis	STP39 5.0x17.0 - T25
Materiál	Nerezová ocel A2
Povrch	holá, mořená a pásová ocel
Hmotnost	2.818 kg / 1000 Kus

SCREWERK	**STP390500170E**	
Metric výkres A4	Měřítko 2:1	2024-10