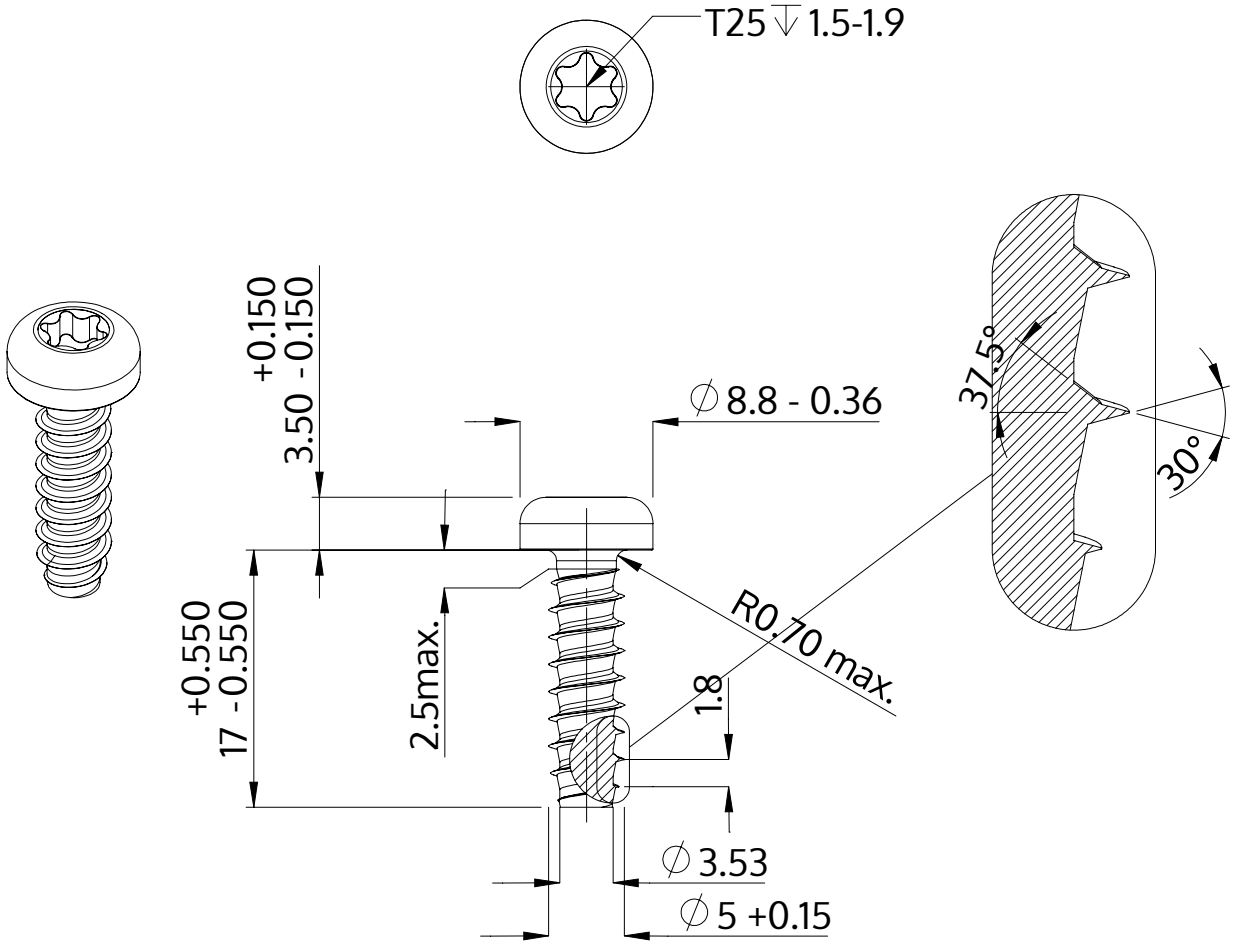

Beschrijving	STP39 5.0x17.0 - T25
Materiaal	roestvrij staal A4
Oppervlak	blank, geetst en gepassieveerd
Gewicht	2.818 kg / 1000 stuk

SCREWERK	**STP390500170C**	
Metrische tekening A4	Schaal 2:1	2024-10