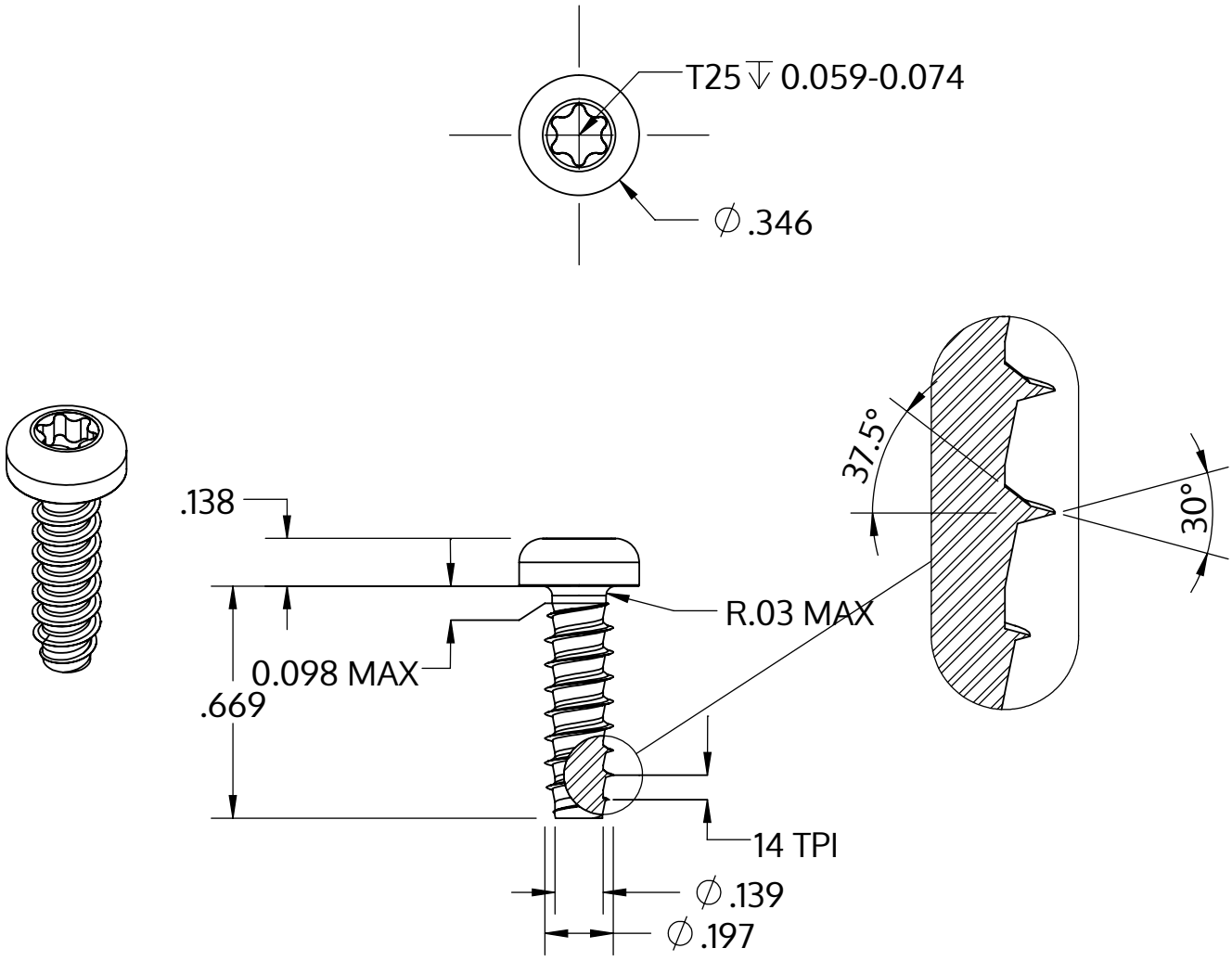

Metric size	M5 x 1.8 mm
US size (converted)	#11-14
	Tolerances [inch]
Length	+/- 0.021
Head diameter	+0 / -0.014
Head height	+/- 0.005
Thread diameter	+0.005 / -0

Beschrijving	STP39 5.0x17.0 - T25
Materiaal	roestvrij staal A4
Oppervlak	blank, geetst en gepassieveerd
Gewicht	2.818 kg / 1000 stuk

SCREWERK	**STP390500170C**	
_Zoll Zeichnung Größe A	Schaal 2:1	2024-10