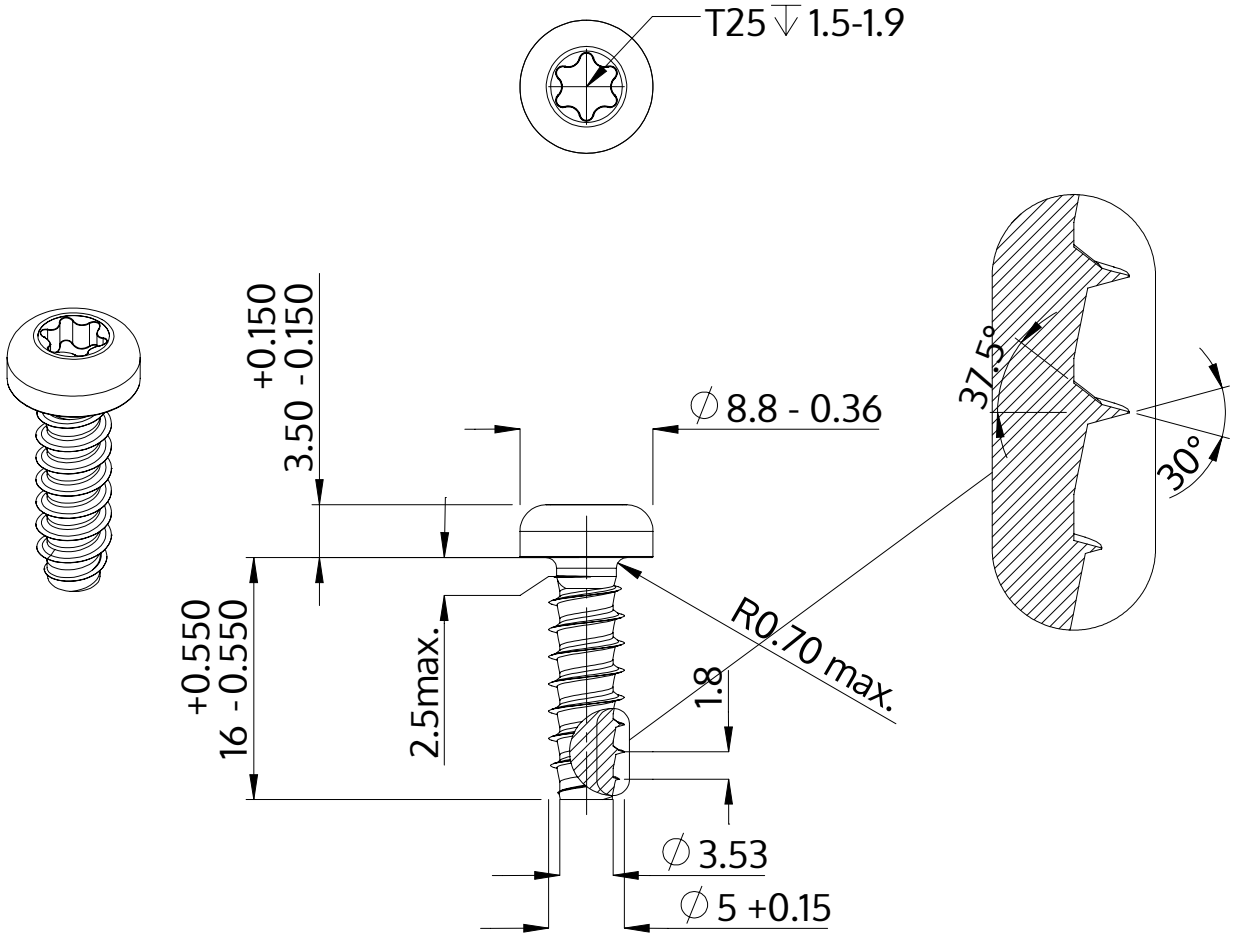

Beschrijving	STP39 5.0x16.0 - T25
Materiaal	veredeld staal
Oppervlak	ZnNi zwart-gepassiveerd, getempert, verzegeld
Gewicht	2.723 kg / 1000 stuk

SCREWERK	**STP390500160B**	
Metrische tekening A4	Schaal 2:1	2024-10