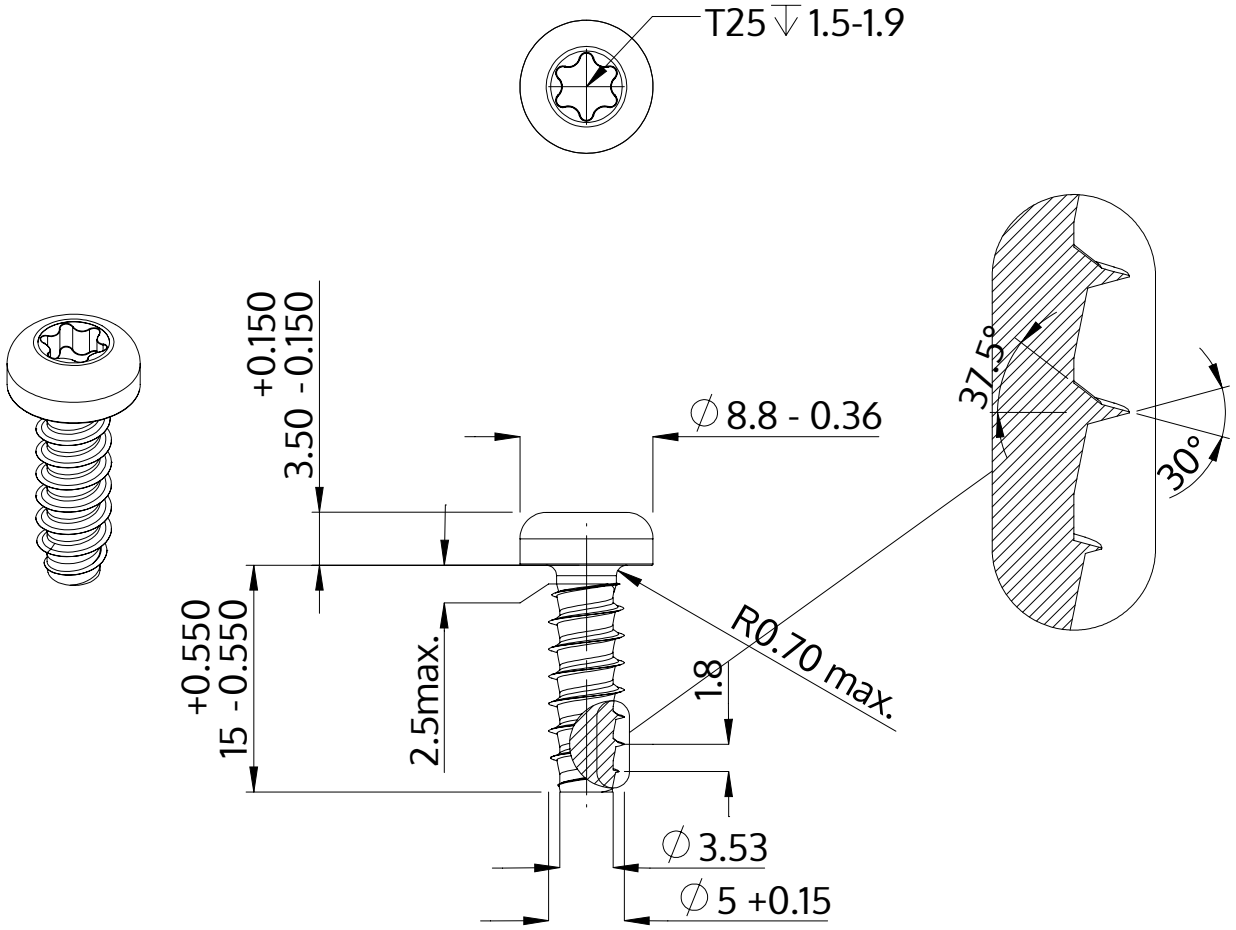

Açıklaması	STP39 5.0x15.0 - T25
Malzeme	Çelik, sertleştirilmiş
Kaplama	galvanizli 5-7 µm, temperliö mavi / şeffaf pasifleştirilmiştir
Ağırlık	2.629 kg / 1000 Adet

SCREWERK	**STP390500150S**	
Metrik çizim A4	Ölçeklendirme None:1	2024-04