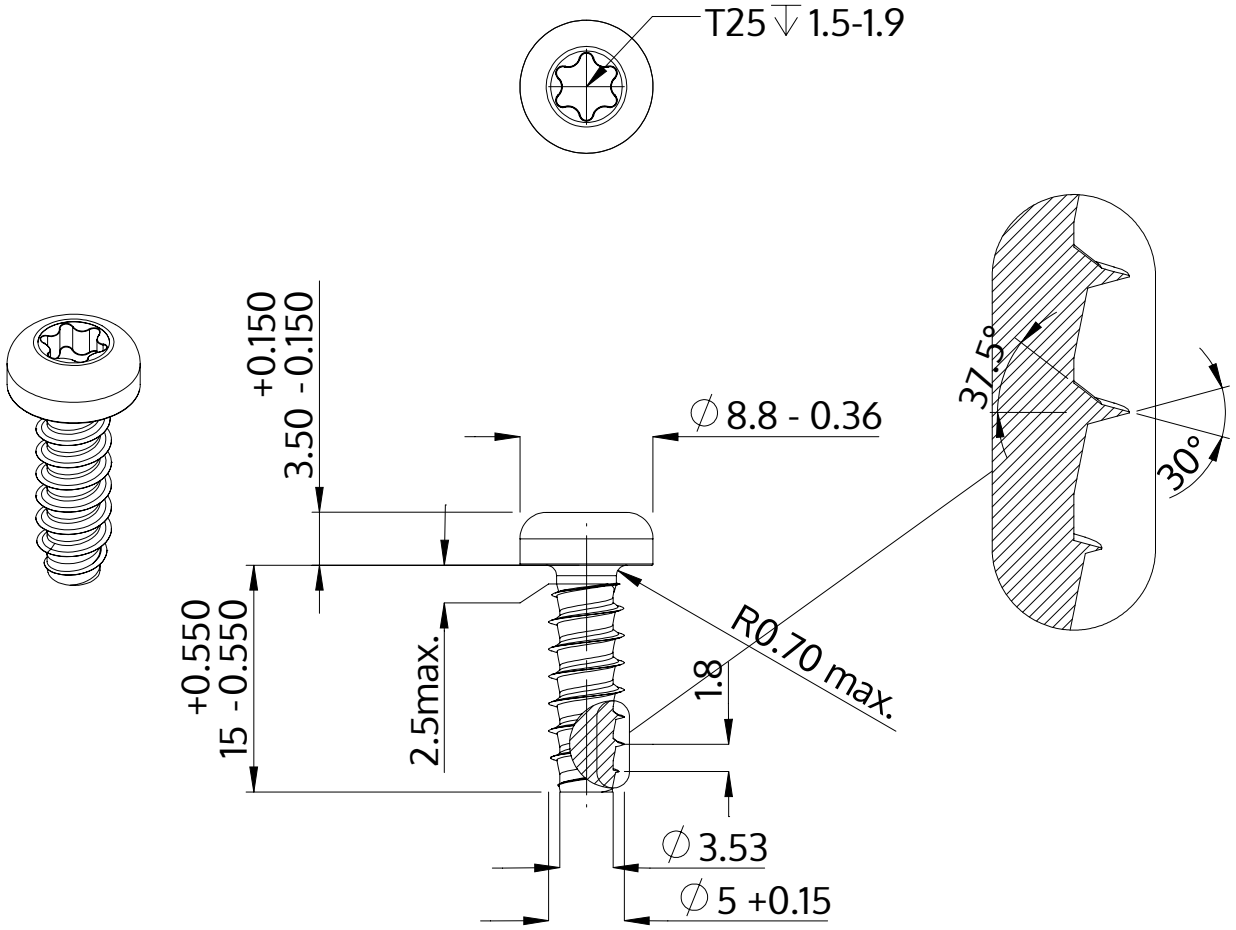

Descrição	STP39 5.0x15.0 - T25
Material	inox A2
Superfície	Decapado e passivado
Peso	2.629 kg / 1000 peças

SCREWERK	**STP390500150E**	
Desenho Métrico A4	Escala 2:1	2024-10