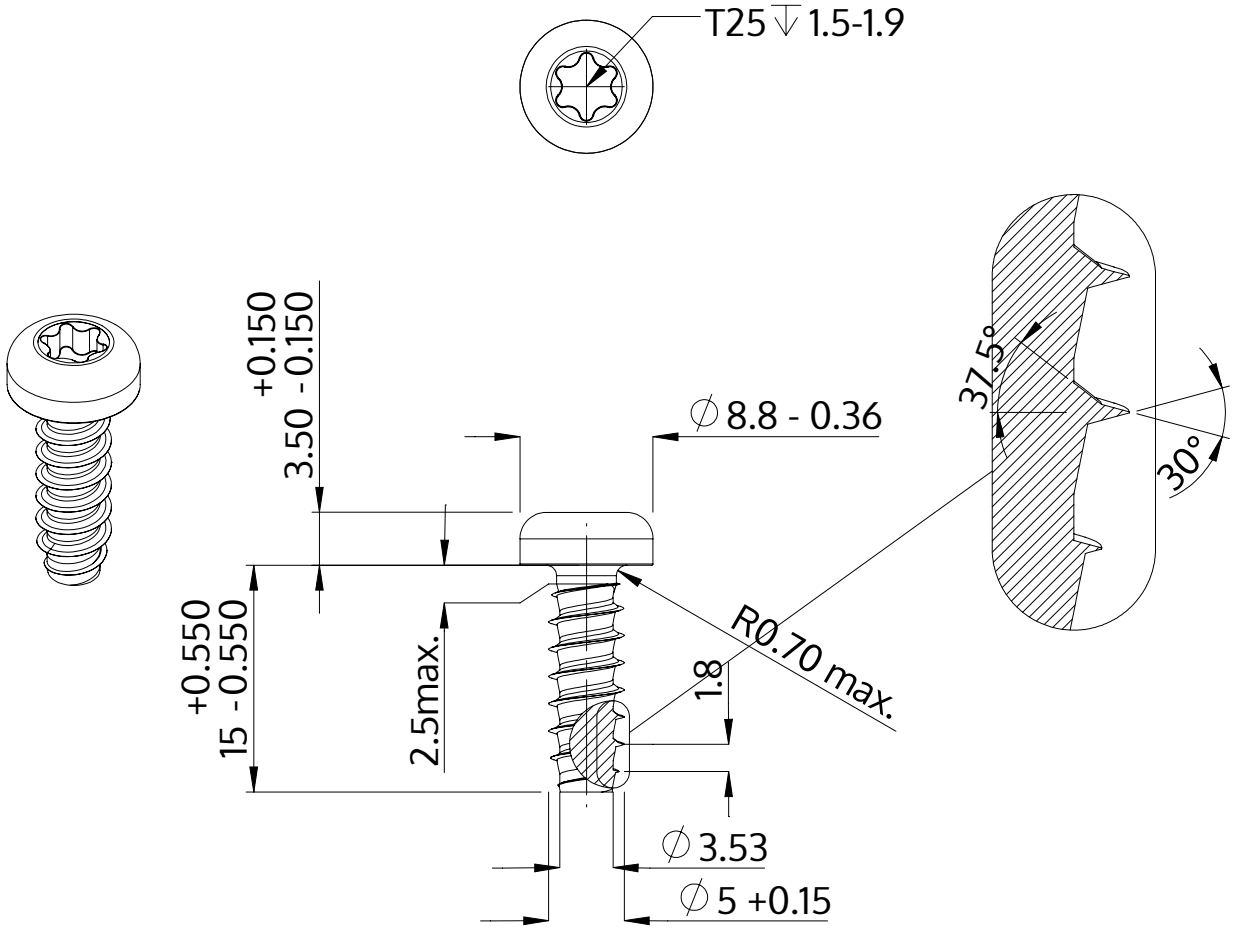

Beschreibung	STP39 5.0x15.0 - T25
Werkstoff	Edelstahl A4
Oberfläche	blank, gebeizt und passiviert
Gewicht	2.629 kg / 1000 Stück

SCREWERK	**STP390500150C**	
Metrische Zeichnung A4	Skalierung 2:1	2024-10