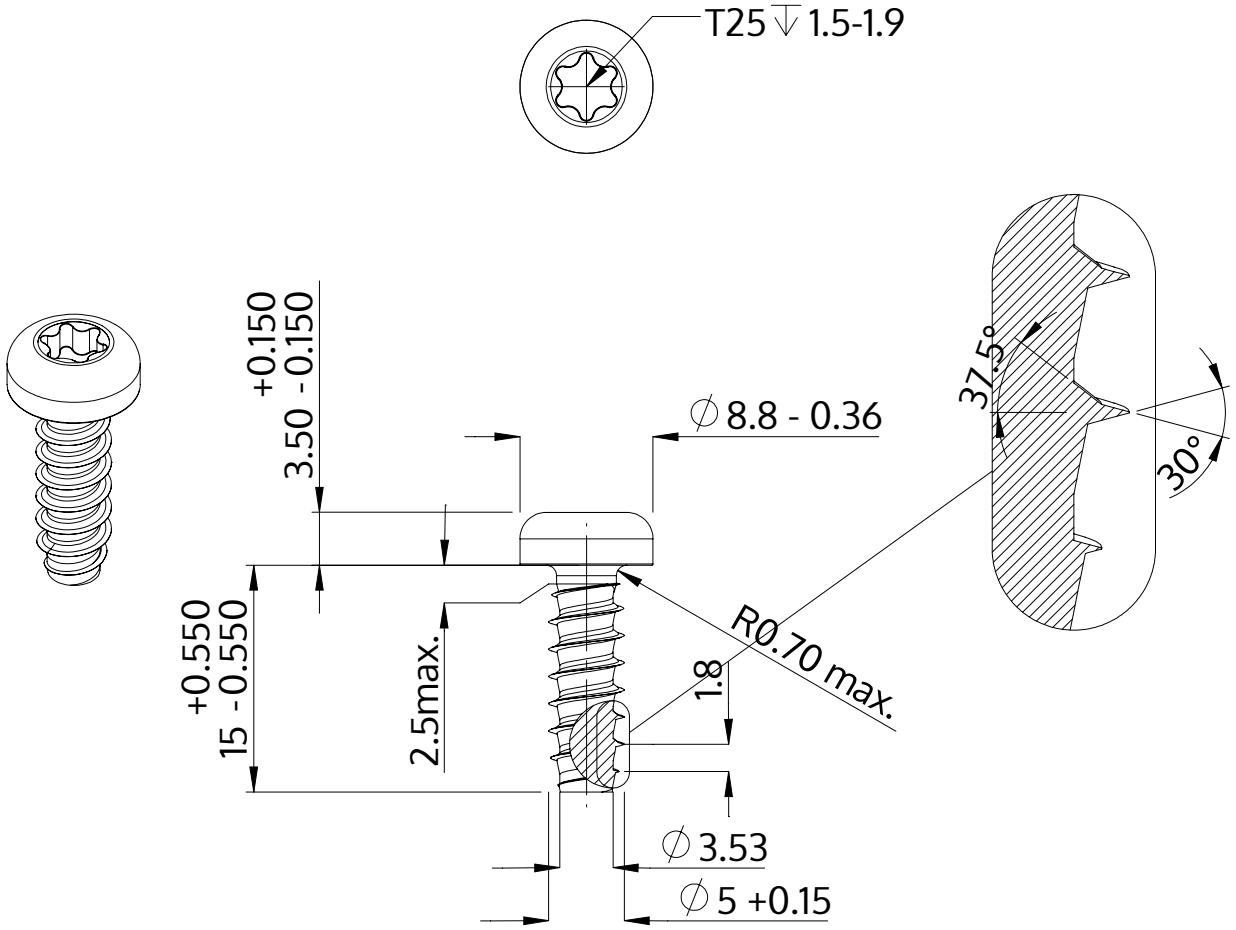

Beskrivning	STP39 5.0x15.0 - T25
Material	stål, härdat
Yta	ZnNi svart-passiviserad/Cr-VI-fri, härdad, förseglad
Vikt	2.629 kg / 1000 styck

SCREWERK	**STP390500150B**	
Metrisk skiss A4	Skala 2:1	2024-10