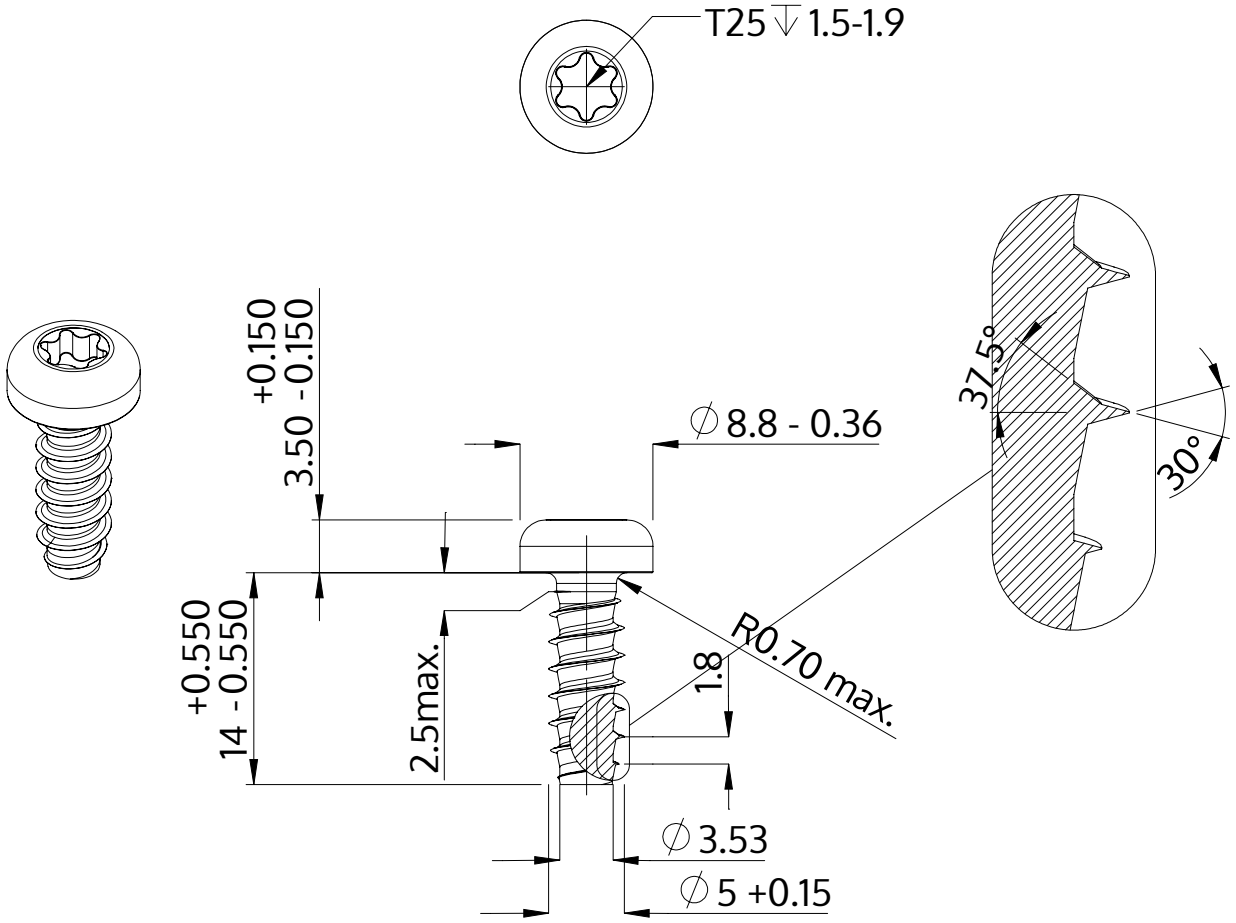

Описание	STP39 5.0x14.0 - T25
Материал	сталь, упрочненная
Поверхность	Оцинковка 5-7µm, термообработка,синий / прозрачный пассивация
Вес	2.534 kg / 1000 Штука

SCREWERK	**STP390500140S**	
Метрический чертеж A4	Шкала None:1	2024-04