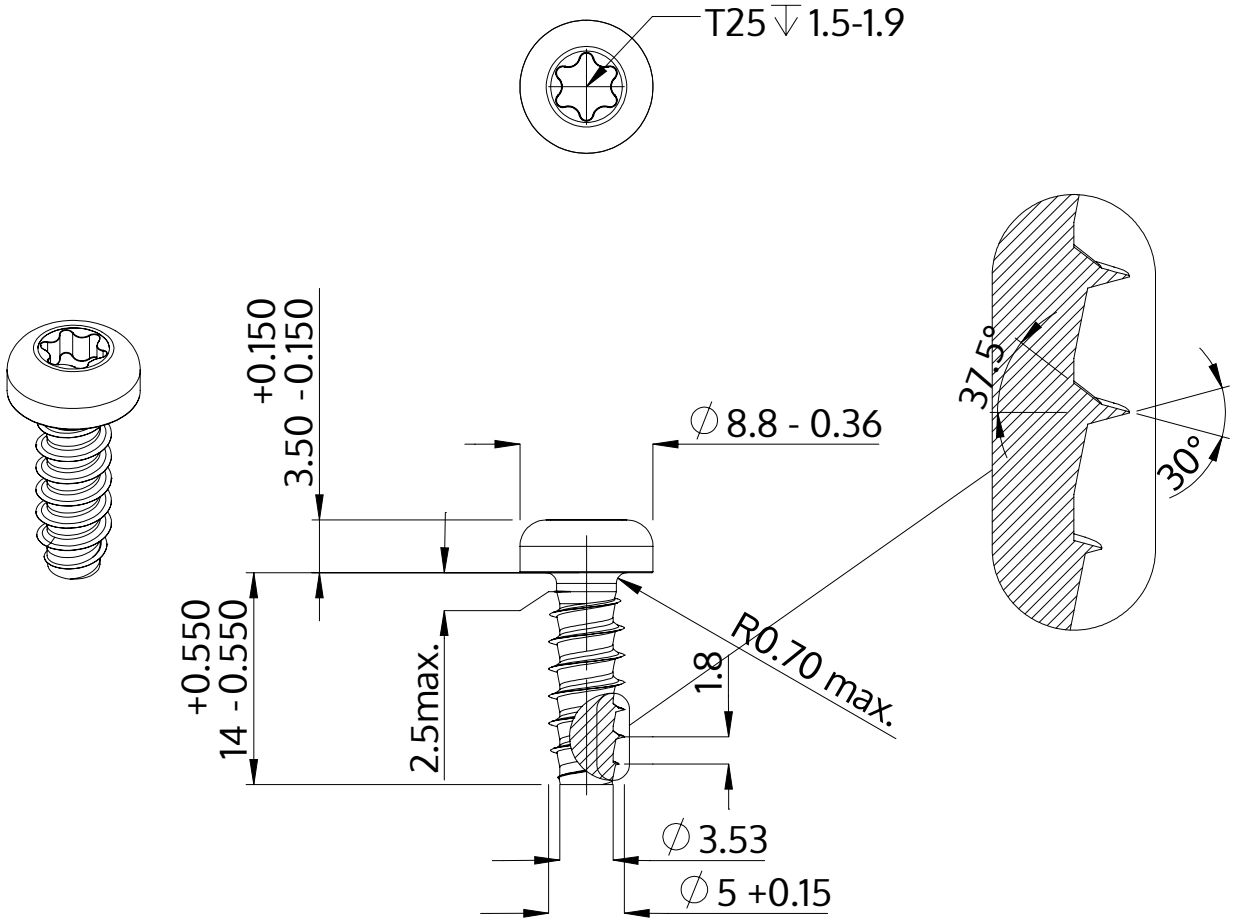


| | |
|---|---|
| Descrizione | STP39 5.0x14.0 - T25 |
| Materiale | acciaio, temprato |
| Superficie | zincato 5-7 micron, ricotto, blu / trasparente passivato |
| Peso | 2.534 kg / 1000 pezzi |

| | | |
|---|---|---|
| SCREWERK | **STP390500140S** | |
| Disegno metrico A4 | Scala None:1 | 2024-04 |