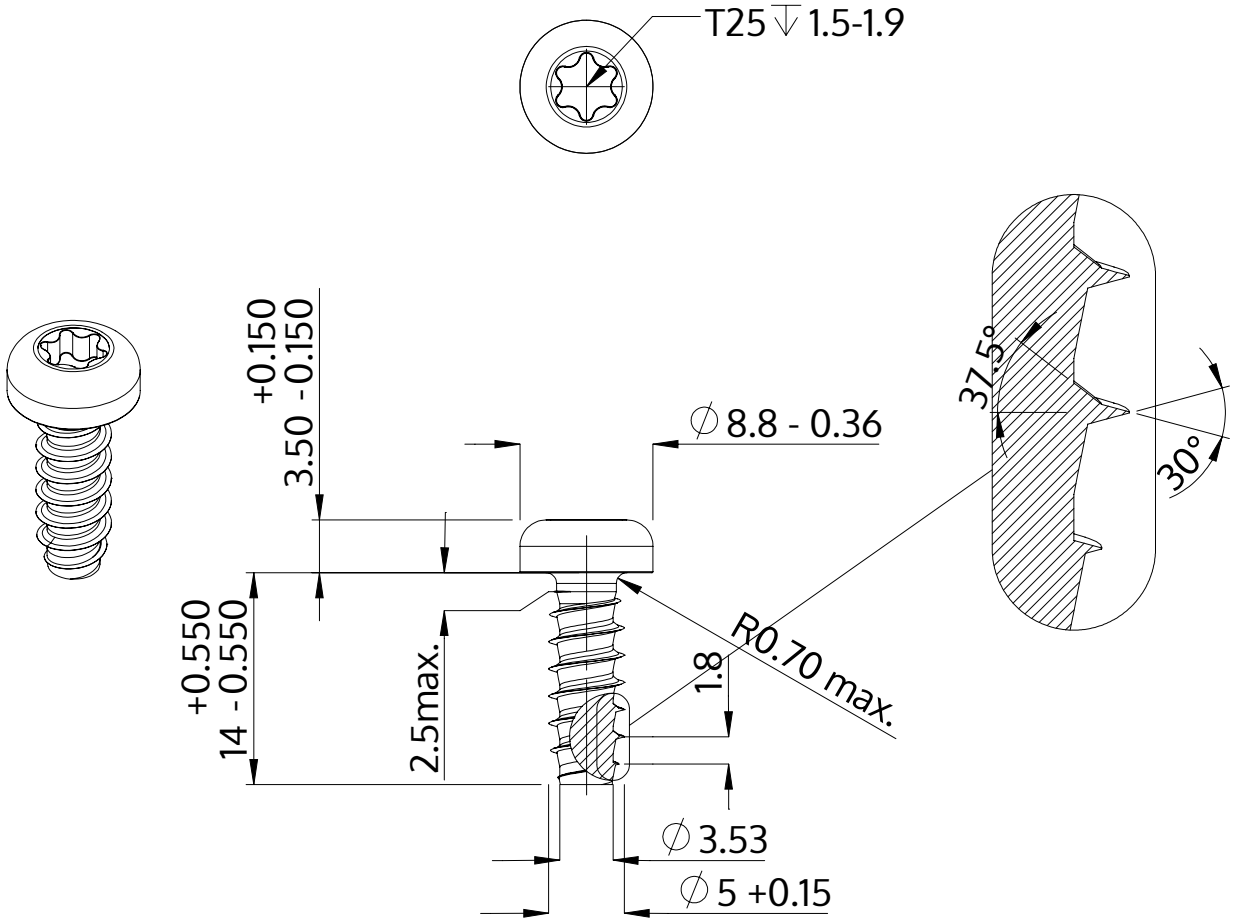

Beschreibung	STP39 5.0x14.0 - T25
Werkstoff	Stahl, vergütet
Oberfläche	verzinkt 5-7 µm, getempert, blau / transparent passiviert
Gewicht	2.534 kg / 1000 Stück

SCREWERK	**STP390500140S**	
Metrische Zeichnung A4	Skalierung None:1	2024-04