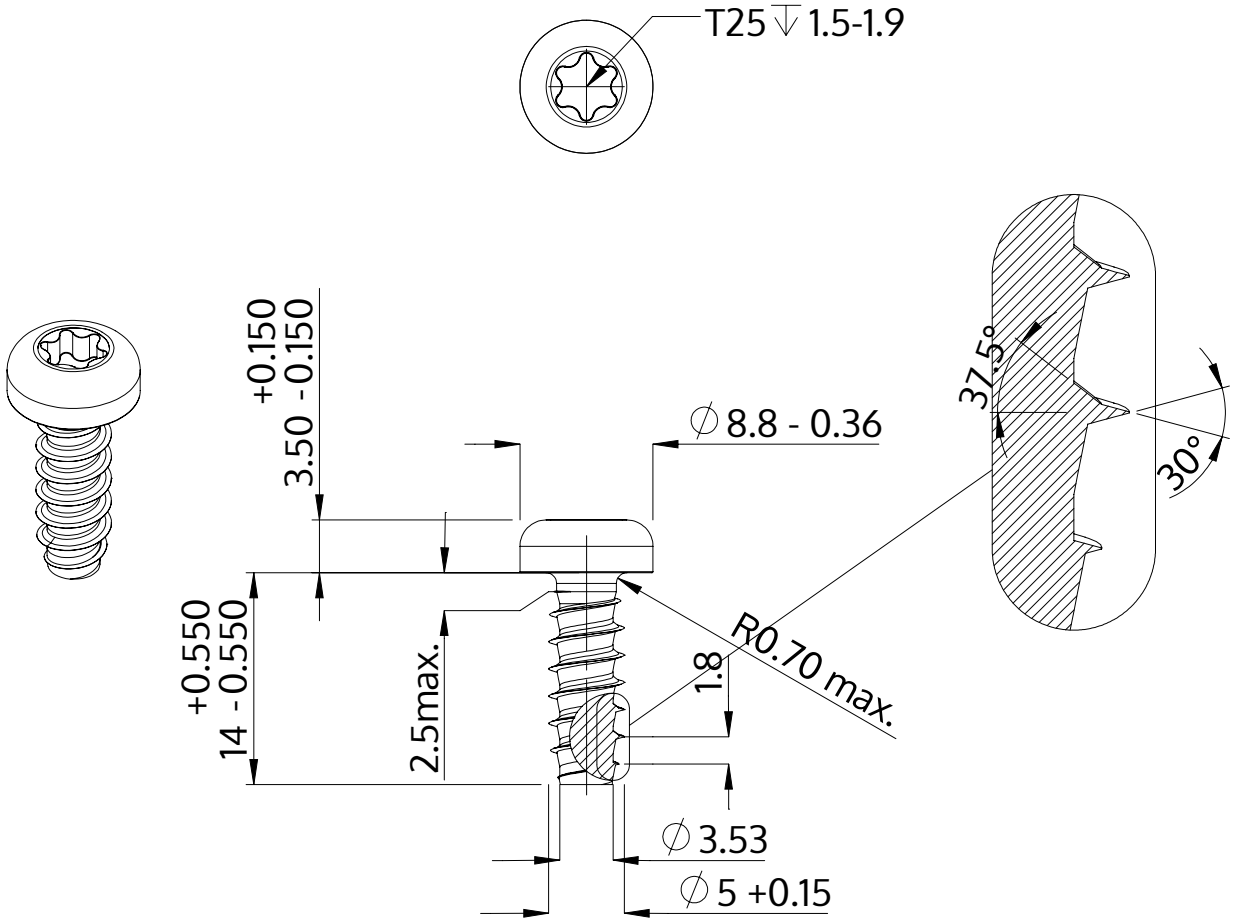

Descrizione	STP39 5.0x14.0 - T25
Materiale	acciaio inossidabile A2
Superficie	bianco-decapato e passivato
Peso	2.534 kg / 1000 pezzi

SCREWERK	**STP390500140E**	
Disegno metrico A4	Scala None:1	2024-04