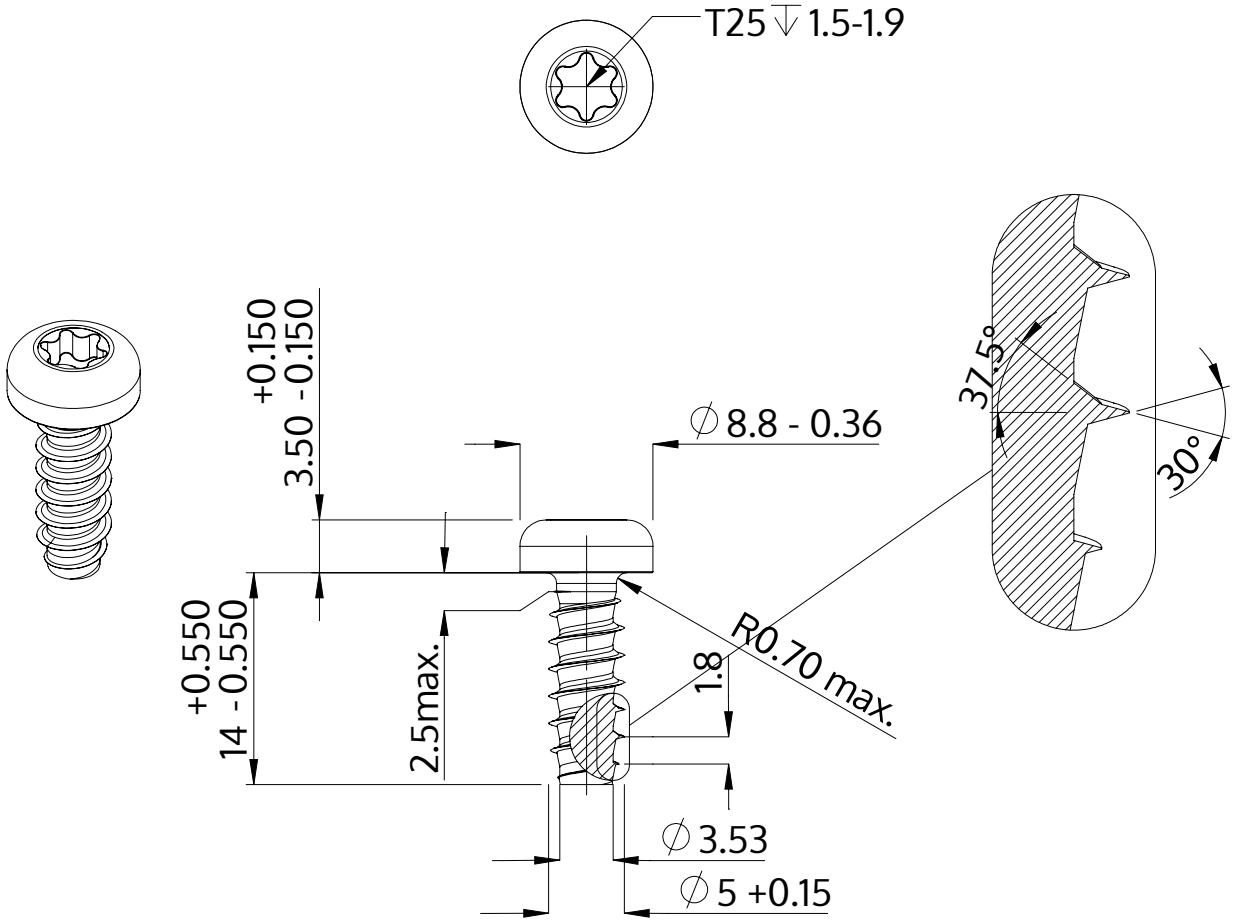

Açıklaması	STP39 5.0x14.0 - T25
Malzeme	Paslanmaz Çelik A4
Kaplama	Parlak, cilalanmış ve pasifleştirilmiştir
Ağırlık	2.534 kg / 1000 Adet

SCREWERK	**STP390500140C**	
Metrik çizim A4	Ölçeklendirme None:1	2024-04