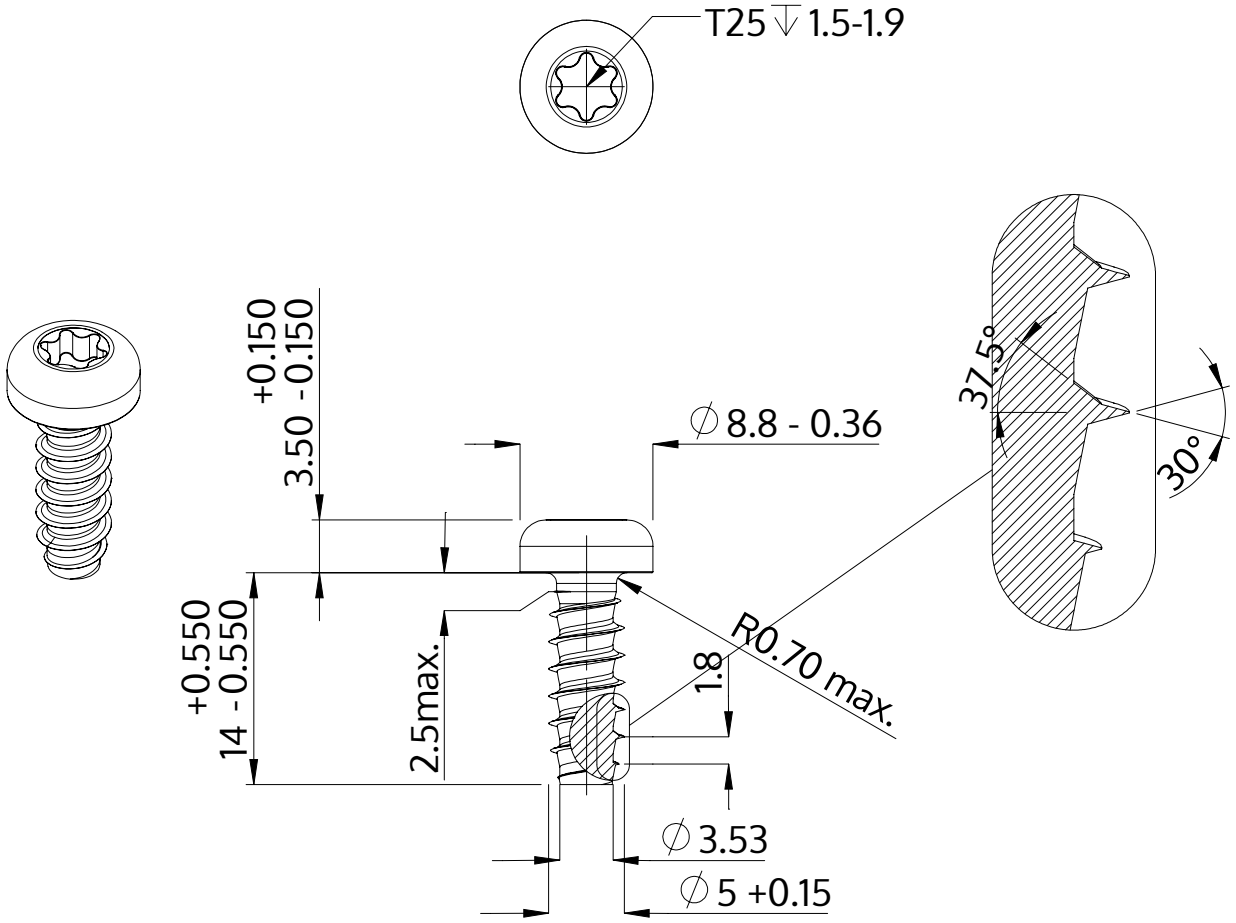


| | |
|---|---|
| Beschrijving | STP39 5.0x14.0 - T25 |
| Materiaal | veredeld staal |
| Oppervlak | ZnNi zwart-gepassiveerd, getempert, verzegeld |
| Gewicht | 2.534 kg / 1000 stuk |

| | | |
|---|---|---|
| SCREWERK | **STP390500140B** | |
| Metrische tekening A4 | Schaal None:1 | 2024-04 |