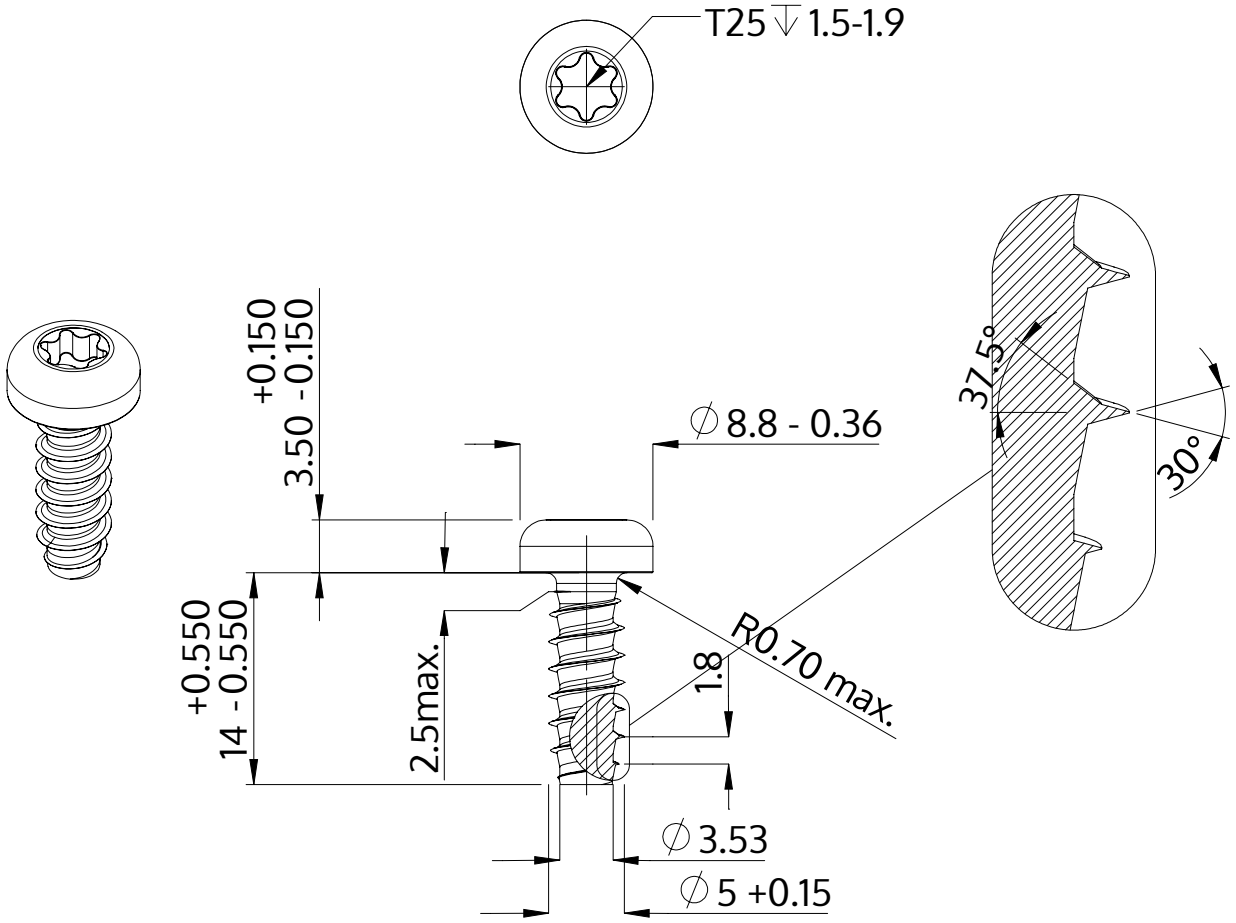

Beskrivelse	STP39 5.0x14.0 - T25
Materiale	Stål, forædlet
Overflade	ZnNi sort-passiveret, tempret, forseglet
Vægt	2.534 kg / 1000 stykke

SCREWERK	**STP390500140B**	
Metrisk tegning A4	Skalering None:1	2024-04