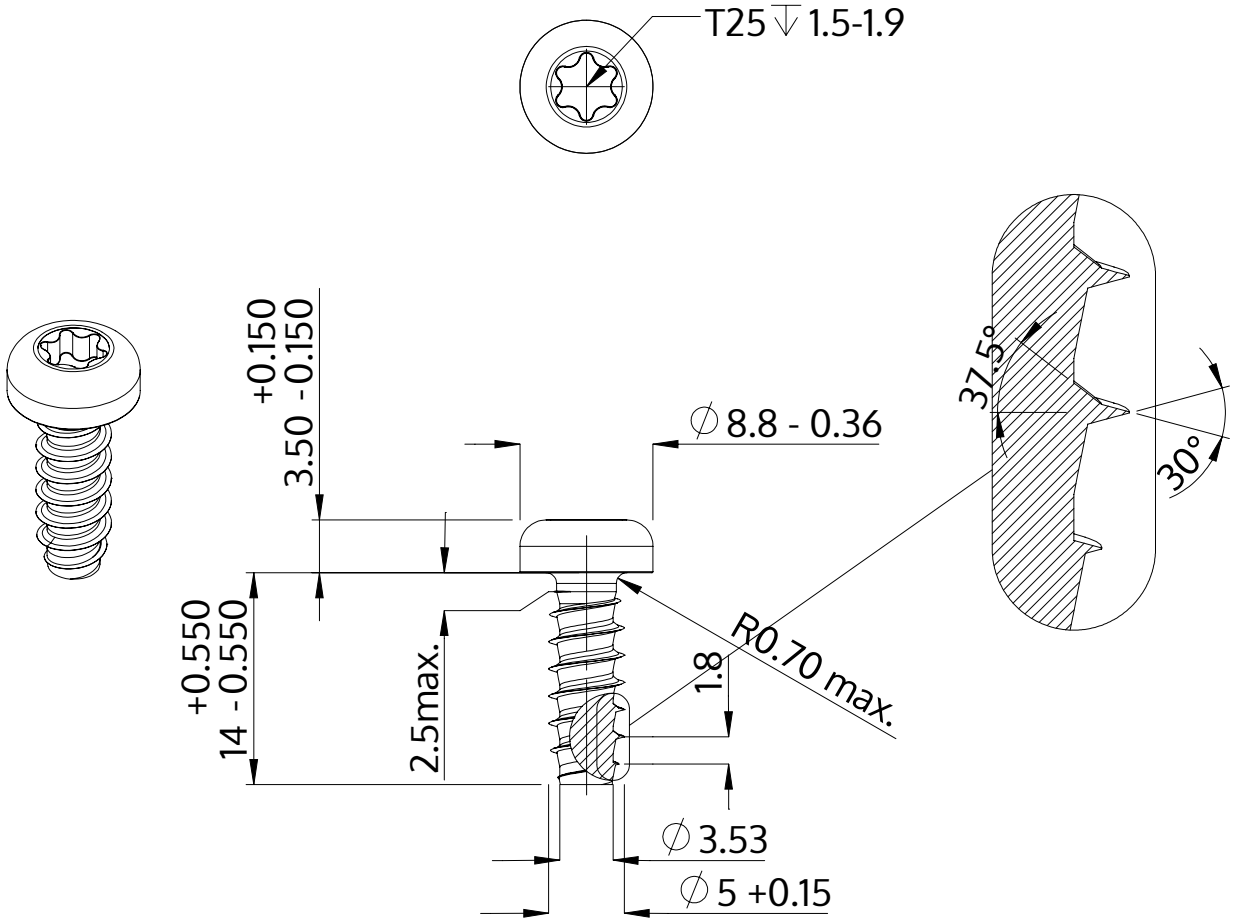

Popis	STP39 5.0x14.0 - T25
Materiál	Temperovaná ocel
Povrch	ZiNi černá-pasivovaná+temperovaná+utěsněná
Hmotnost	2.534 kg / 1000 Kus

SCREWERK	**STP390500140B**	
Metric výkres A4	Měřítko 2:1	2024-10