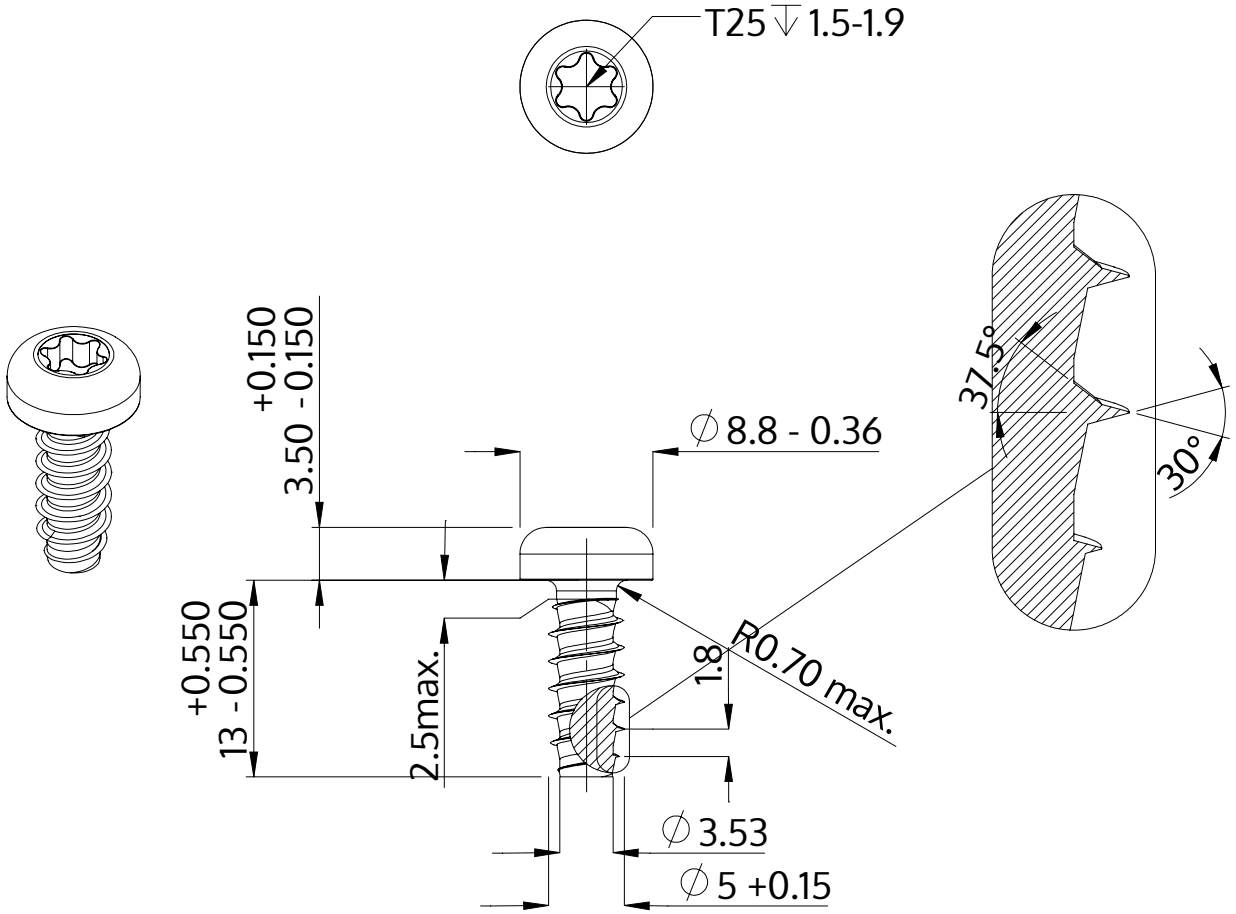

Popis	STP39 5.0x13.0 - T25
Materiál	Temperovaná ocel
Povrch	Pozinkovaná 5-7 µm, temperovaná, modrá, pasivovaná průhledně
Hmotnost	2.439 kg / 1000 Kus

SCREWERK	**STP390500130S**	
Metric výkres A4	Měřítko 2:1	2024-10