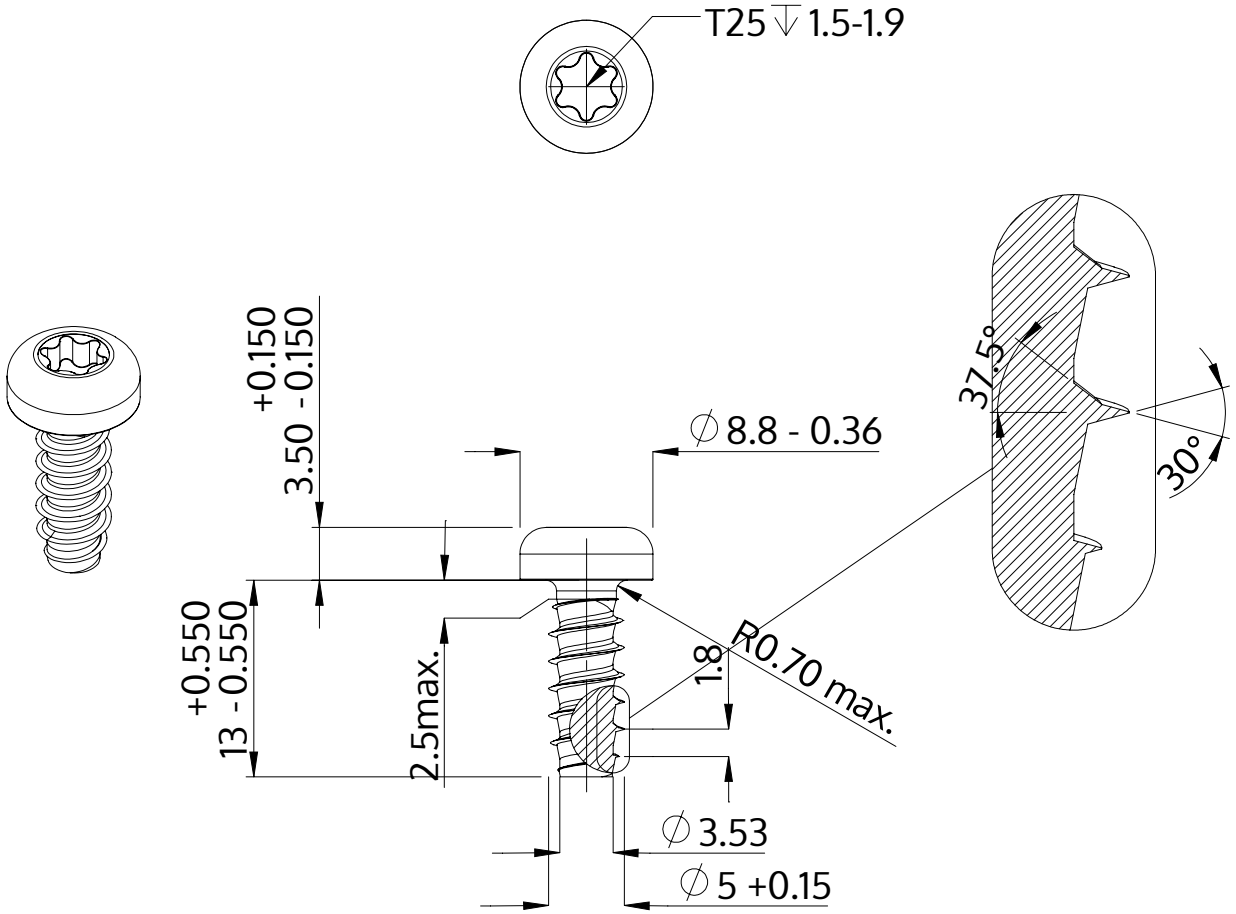


| | |
|---|---|
| Popis | STP39 5.0x13.0 - T25 |
| Materiál | Temperovaná ocel |
| Povrch | ZiNi černá-pasivovaná+temperovaná+utěsněná |
| Hmotnost | 2.439 kg / 1000 Kus |

| | | |
|---|---|---|
| SCREWERK | **STP390500130B** | |
| Metric výkres A4 | Měřítko 2:1 | 2024-10 |