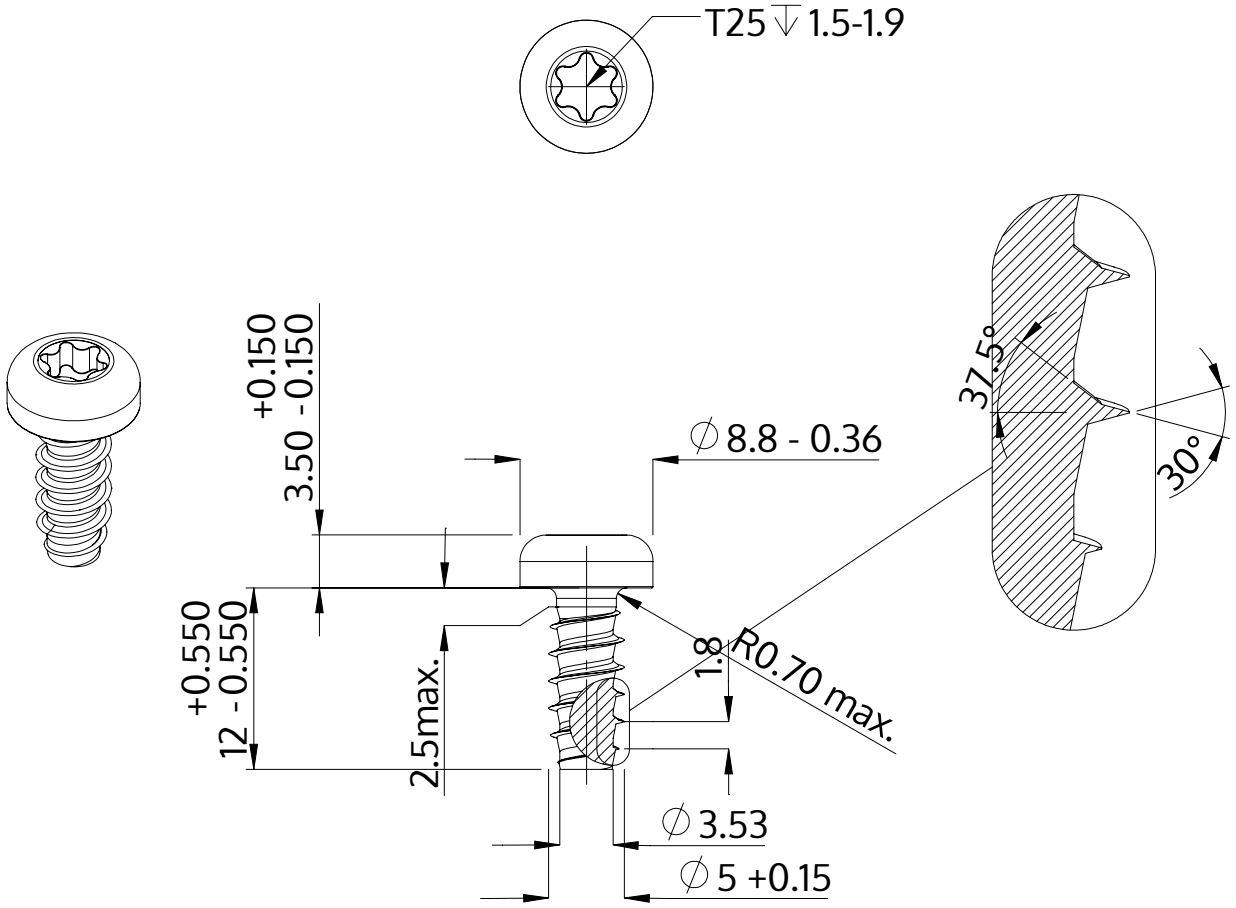

Descrição	STP39 5.0x12.0 - T25
Material	inox A4
Superfície	Decapado e passivado
Peso	2.345 kg / 1000 peças

SCREWERK	**STP390500120C**	
Desenho Métrico A4	Escala 2:1	2024-10