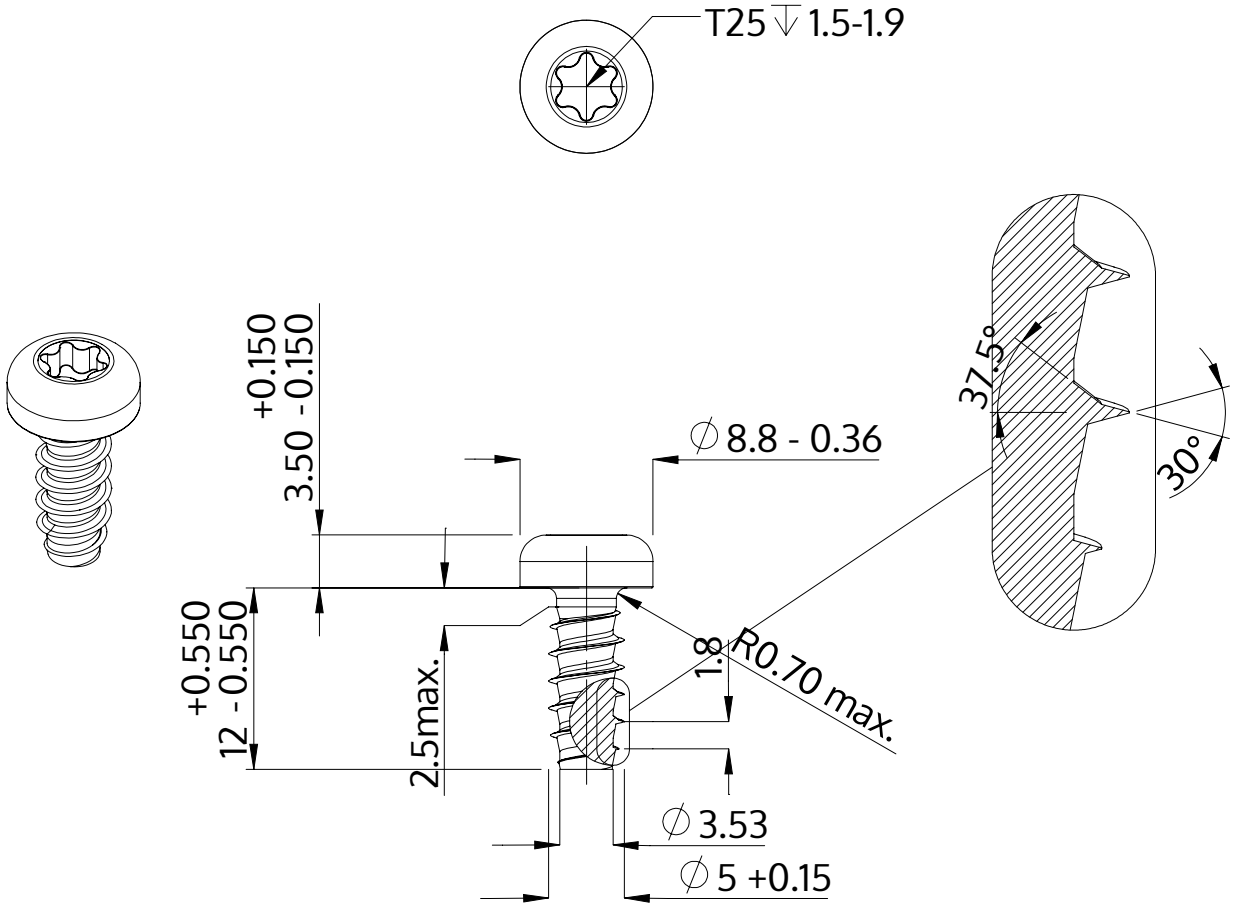

Beskrivelse	STP39 5.0x12.0 - T25
Materiale	Ædelstål A4
Overflade	blank, bejdset og passiveret
Vægt	2.345 kg / 1000 stykke

SCREWERK	**STP390500120C**	
Metrisk tegning A4	Skalering 2:1	2024-10