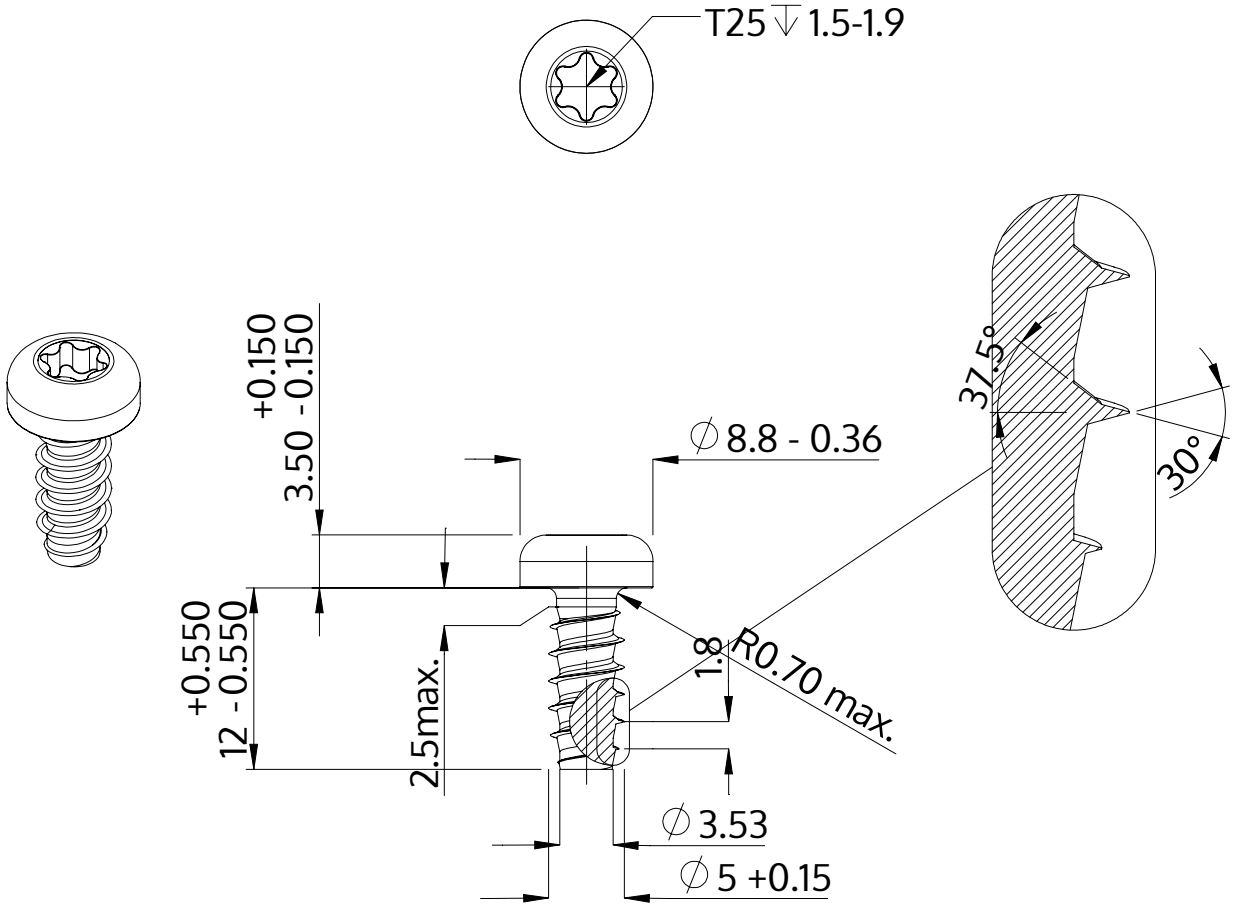

Описание	STP39 5.0x12.0 - T25
Материал	сталь, упрочненная
Поверхность	ZnNi, черная пассивировка+отжиг+масло
Вес	2.345 kg / 1000 Штука

SCREWERK	**STP390500120B**	
Метрический чертеж A4	Шкала 2:1	2024-10