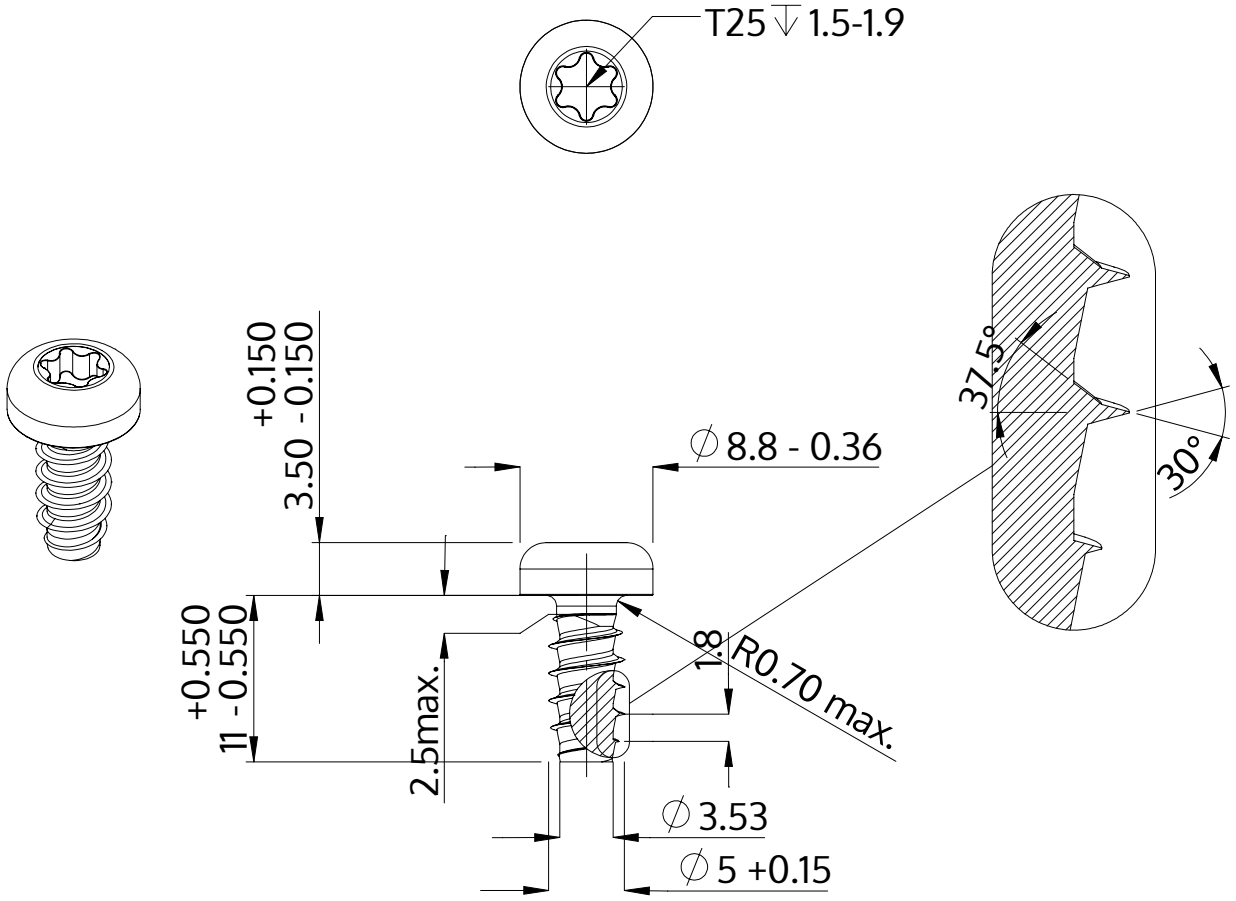

Beskrivning	STP39 5.0x11.0 - T25
Material	stål, härdat
Yta	ZnNi svart-passiviserad/Cr-VI-fri, härdad, förseglad
Vikt	2.250 kg / 1000 styck

SCREWERK	**STP390500110B**	
Metrisk skiss A4	Skala 2:1	2024-05