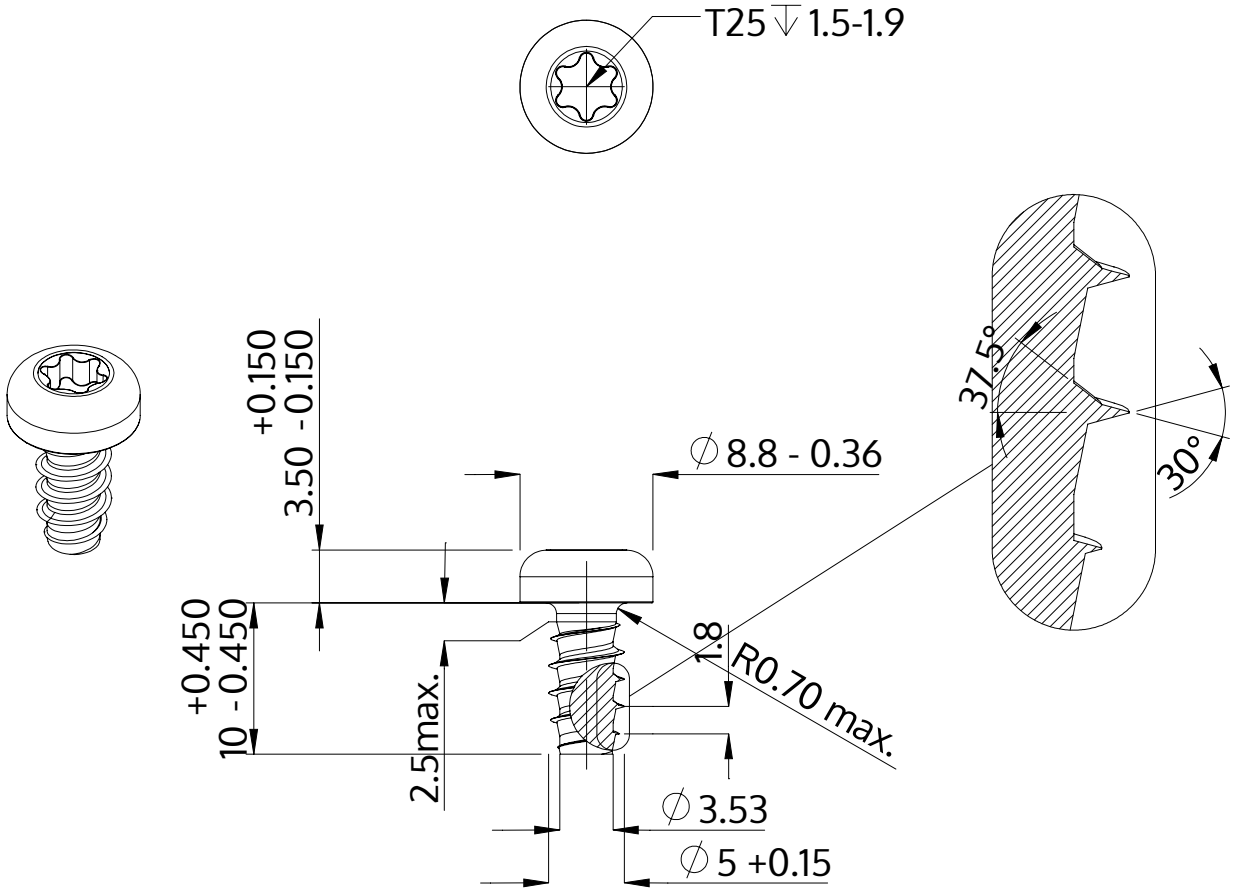


| | |
|---|---|
| Açıklaması | STP39 5.0x10.0 - T25 |
| Malzeme | Paslanmaz Çelik A2 |
| Kaplama | siyah |
| Ağırlık | 2.156 kg / 1000 Adet |

| | | |
|---|---|---|
| SCREWERK | **STP390500100J** | |
| Metrik çizim A4 | Ölçeklendirme 2:1 | 2024-10 |