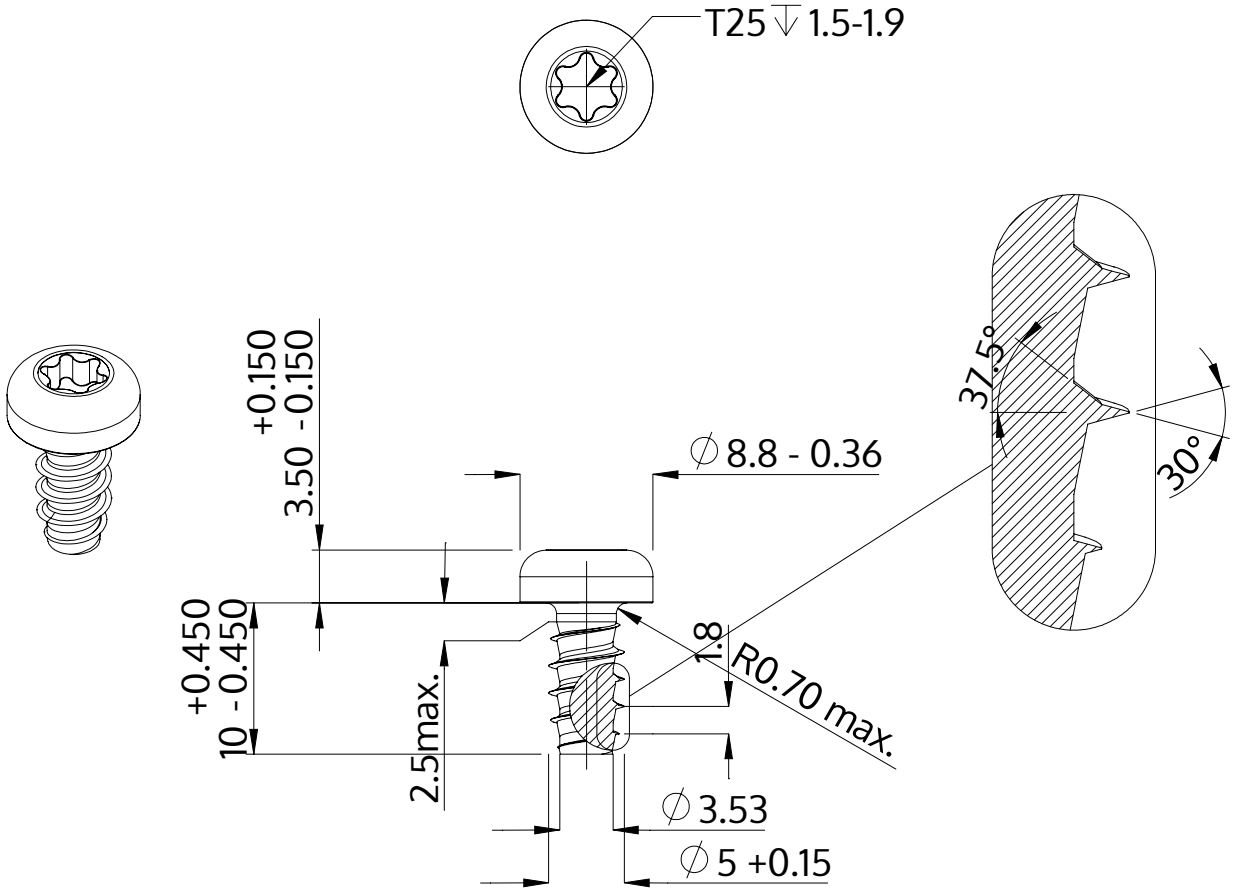

Açıklaması	STP39 5.0x10.0 - T25
Malzeme	Paslanmaz Çelik A2
Kaplama	Parlak, cilalanmış ve pasifleştirilmiştir
Ağırlık	2.156 kg / 1000 Adet

SCREWERK	**STP390500100E**	
Metrik çizim A4	Ölçeklendirme 2:1	2024-10