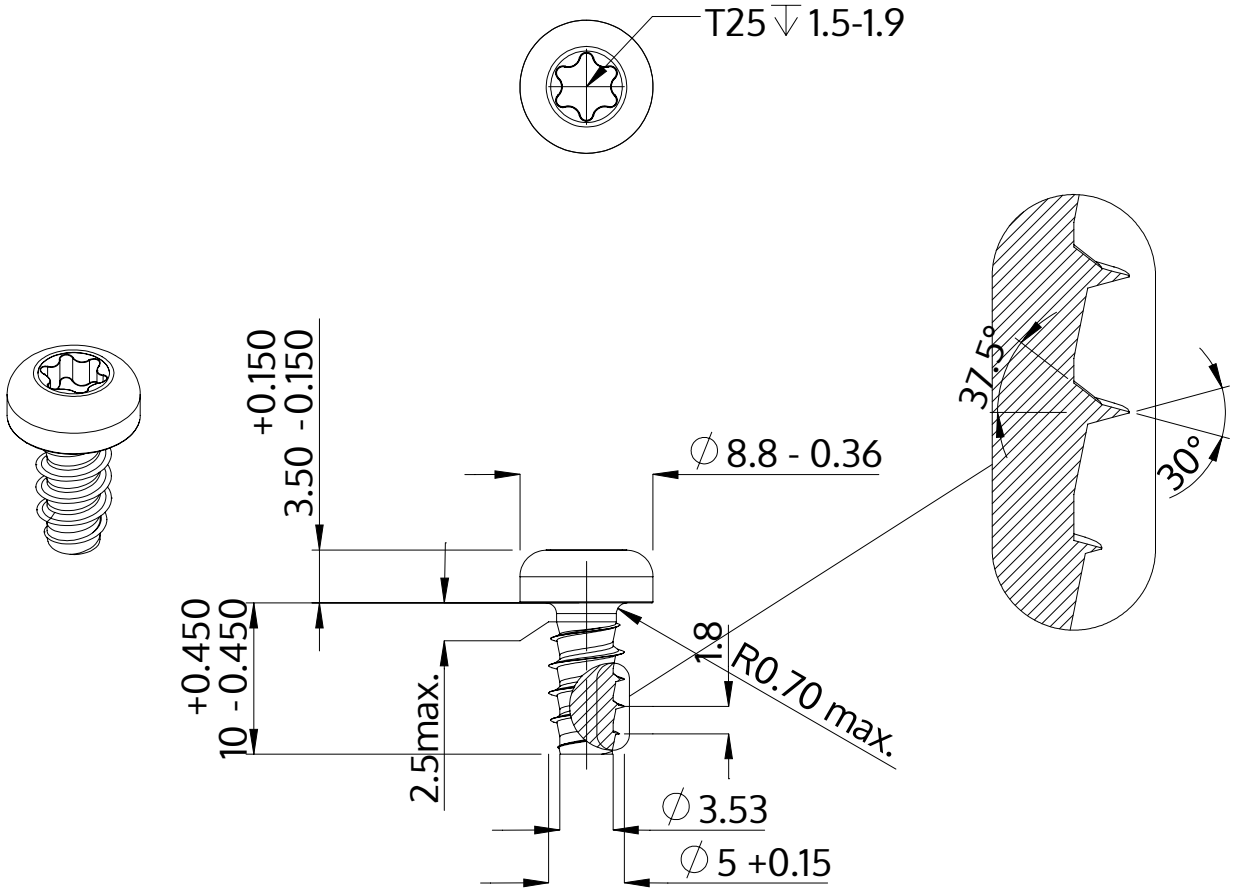

Descrição	STP39 5.0x10.0 - T25
Material	aço, endurecido
Superfície	Zincado Niquelado Galvanizado, Passivado negro
Peso	2.156 kg / 1000 peças

SCREWERK	**STP390500100B**	
Desenho Métrico A4	Escala 2:1	2024-10