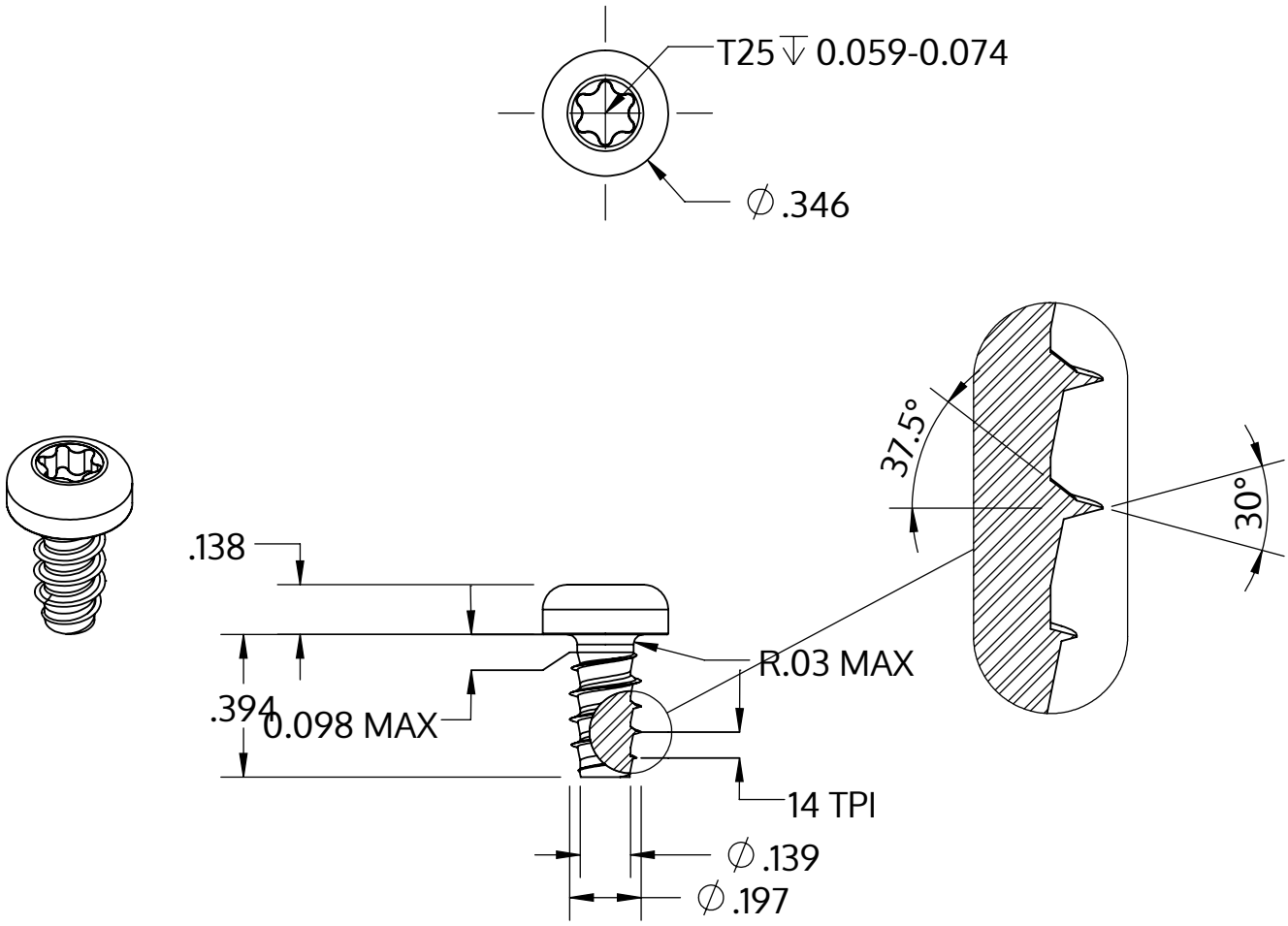

Metric size	M5 x 1.8 mm
US size (converted)	#11-14
	Tolerances [inch]
Length	+/- 0.017
Head diameter	+0 / -0.014
Head height	+/- 0.005
Thread diameter	+0.005 / -0

Descrição	STP39 5.0x10.0 - T25
Material	aço, endurecido
Superfície	Zincado Niquelado Galvanizado, Passivado negro
Peso	2.156 kg / 1000 peças

SCREWERK	**STP390500100B**	
_Zoll Zeichnung Größe A	Escala 2:1	2024-10