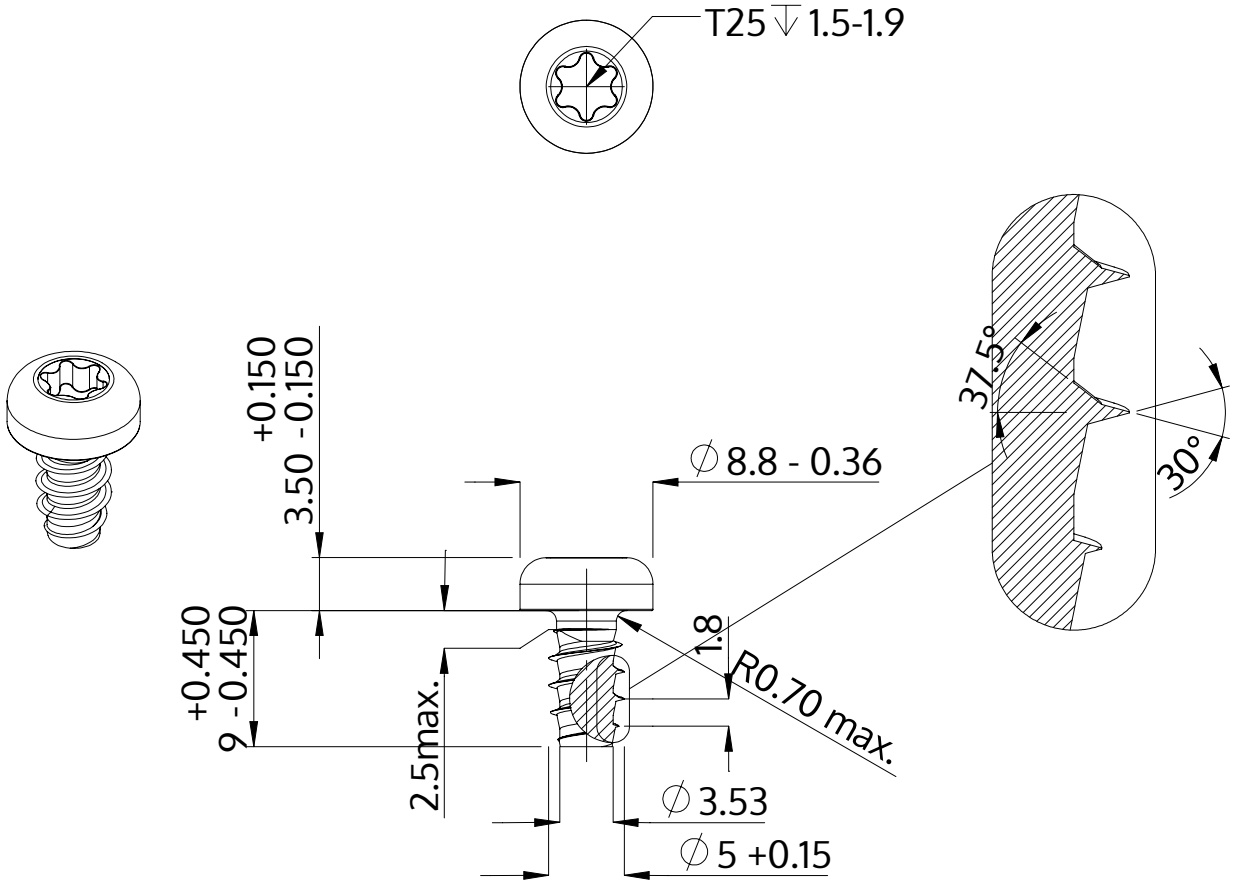

Beskrivelse	STP39 5.0x9.0 - T25
Materiale	Stål, forædlet
Overflade	galvaniseret 5-7 µm, tempret, blå / transparent passiveret
Vægt	2.061 kg / 1000 stykke

SCREWERK	**STP390500090S**	
Metrisk tegning A4	Skalering 2:1	2024-10