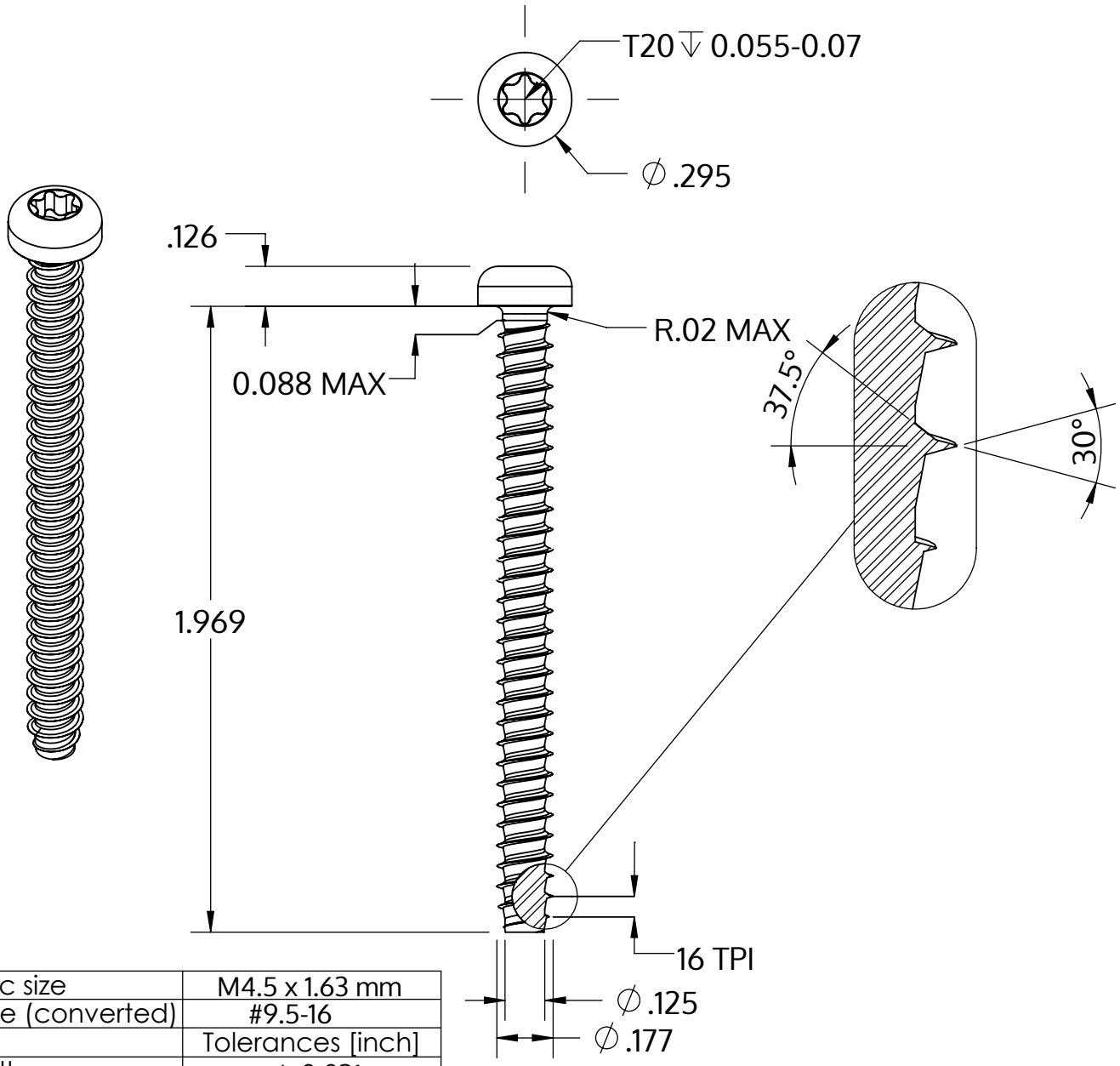


| | |
|---|---|
| Metric size | M4.5 x 1.63 mm |
| US size (converted) | #9.5-16 |
| | Tolerances [inch] |
| Length | +/- 0.031 |
| Head diameter | +0 / -0.014 |
| Head height | +/- 0.005 |
| Thread diameter | +0.003 / -0 |

| | |
|---|---|
| Описание | STP39 4.5x50.0 - T20 |
| Материал | Нержавеющая сталь A2 |
| Поверхность | Светлый отжиг и пассивация |
| Вес | 4.621 kg / 1000 Штука |

| | | |
|---|---|---|
| SCREWERK | **STP390450500E** | |
| _Zoll Zeichnung Größe A | Шкала 2:1 | 2024-10 |