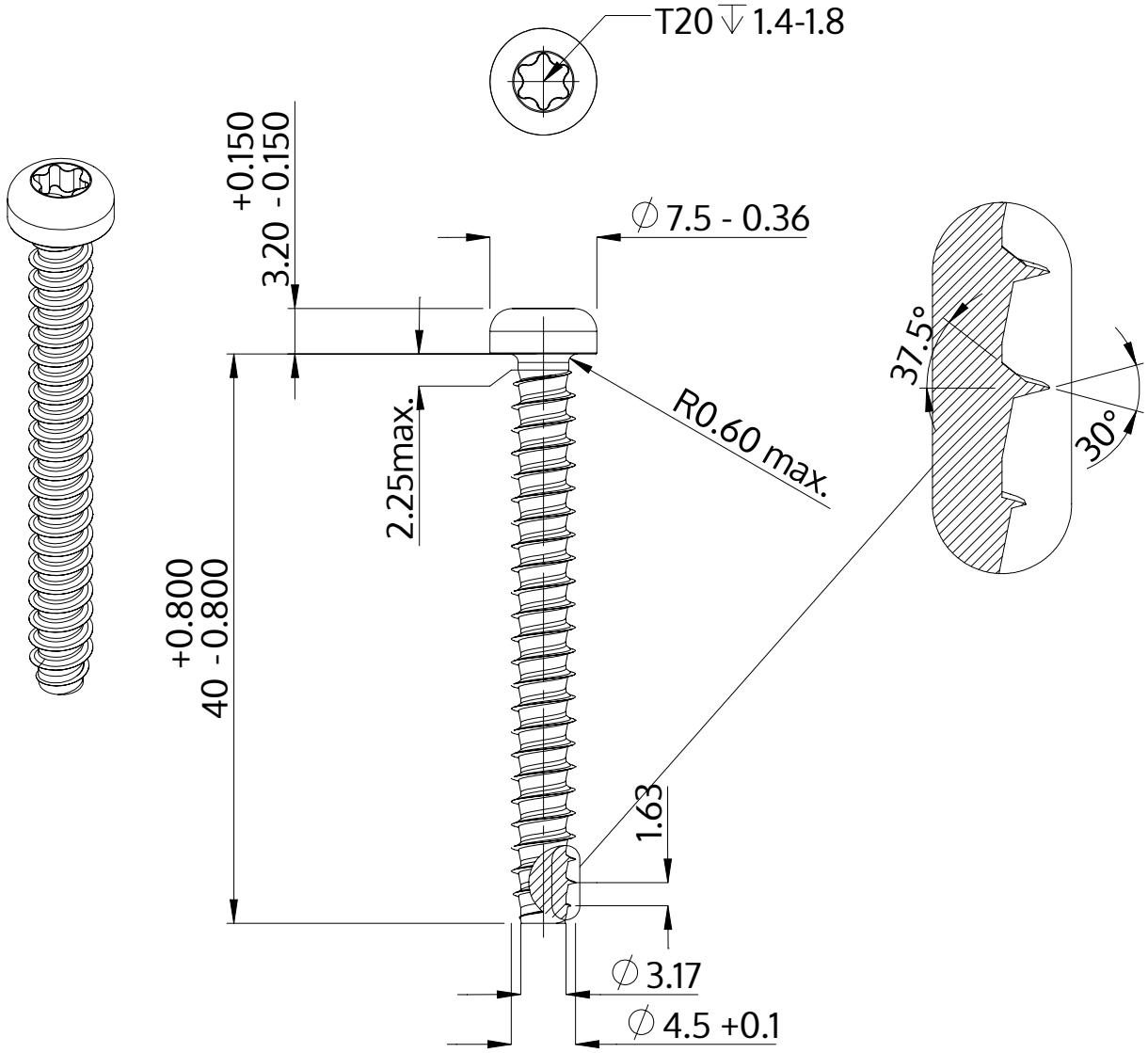

Açıklaması	STP39 4.5x40.0 - T20
Malzeme	Çelik, sertleştirilmiş
Kaplama	galvanizli 5-7 µm, temperliö mavi / şeffaf pasifleştirilmiştir
Ağırlık	3.852 kg / 1000 Adet

SCREWERK	**STP390450400S**	
Metrik çizim A4	Ölçeklendirme None:1	2024-04