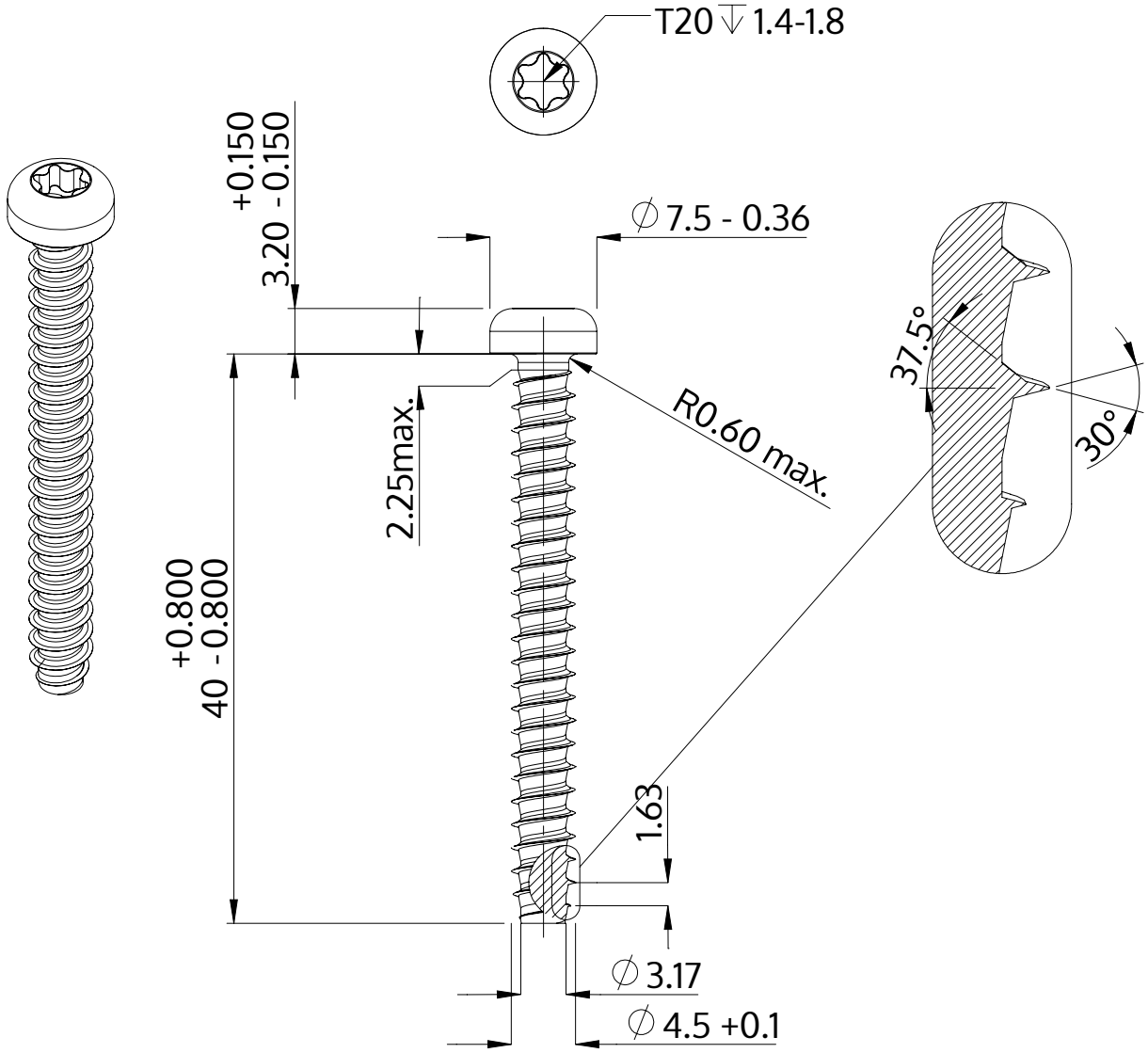

Beskrivelse	STP39 4.5x40.0 - T20
Materiale	Stål, forædlet
Overflade	galvaniseret 5-7 µm, tempret, blå / transparent passiveret
Vægt	3.852 kg / 1000 stykke

SCREWERK	**STP390450400S**	
Metrisk tegning A4	Skalering 2:1	2024-10