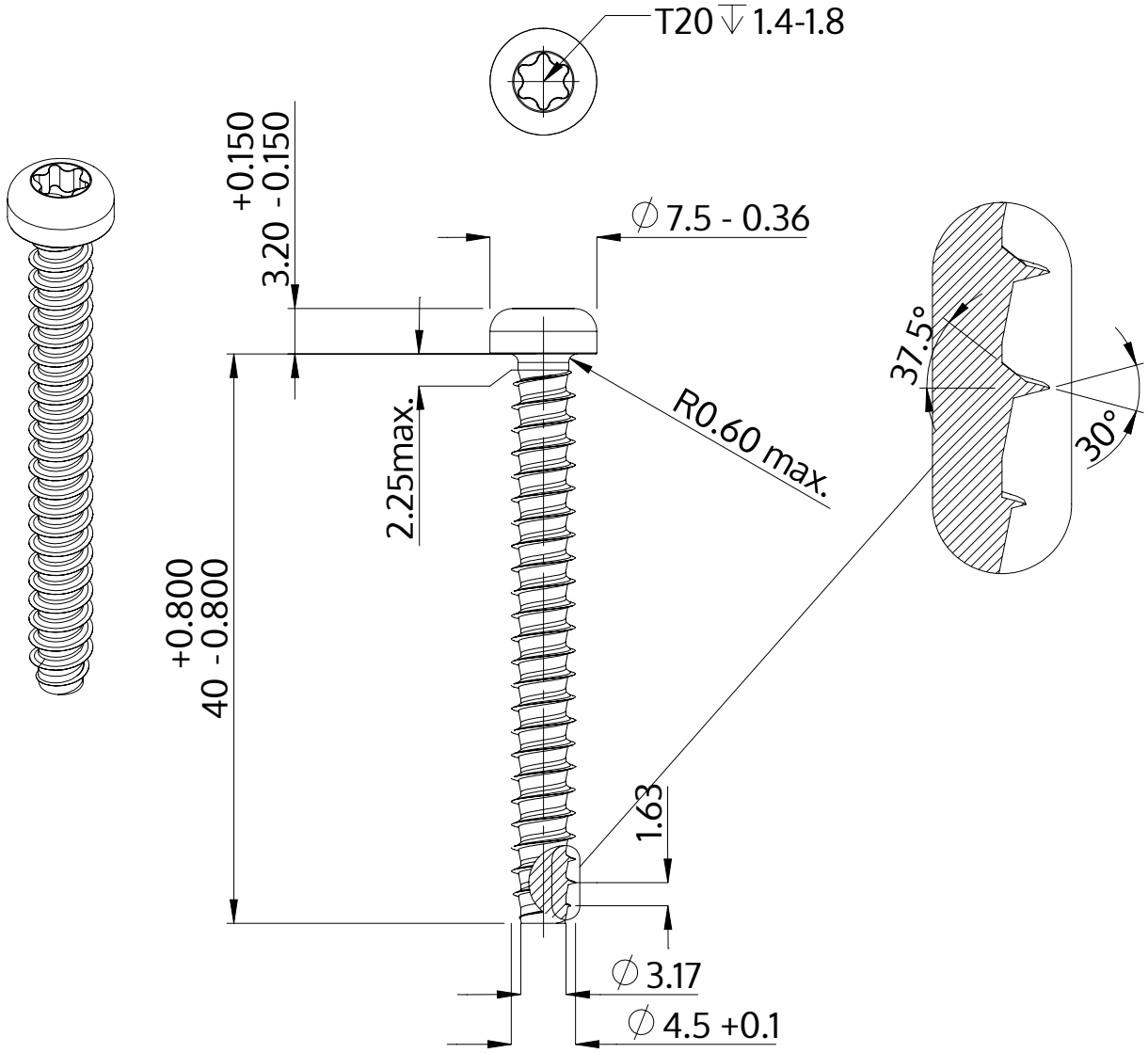

Açıklaması	STP39 4.5x40.0 - T20
Malzeme	Paslanmaz Çelik A2
Kaplama	Parlak, cilalanmış ve pasifleştirilmiştir
Ağırlık	3.852 kg / 1000 Adet

SCREWERK	**STP390450400E**	
Metrik çizim A4	Ölçeklendirme 2:1	2024-10