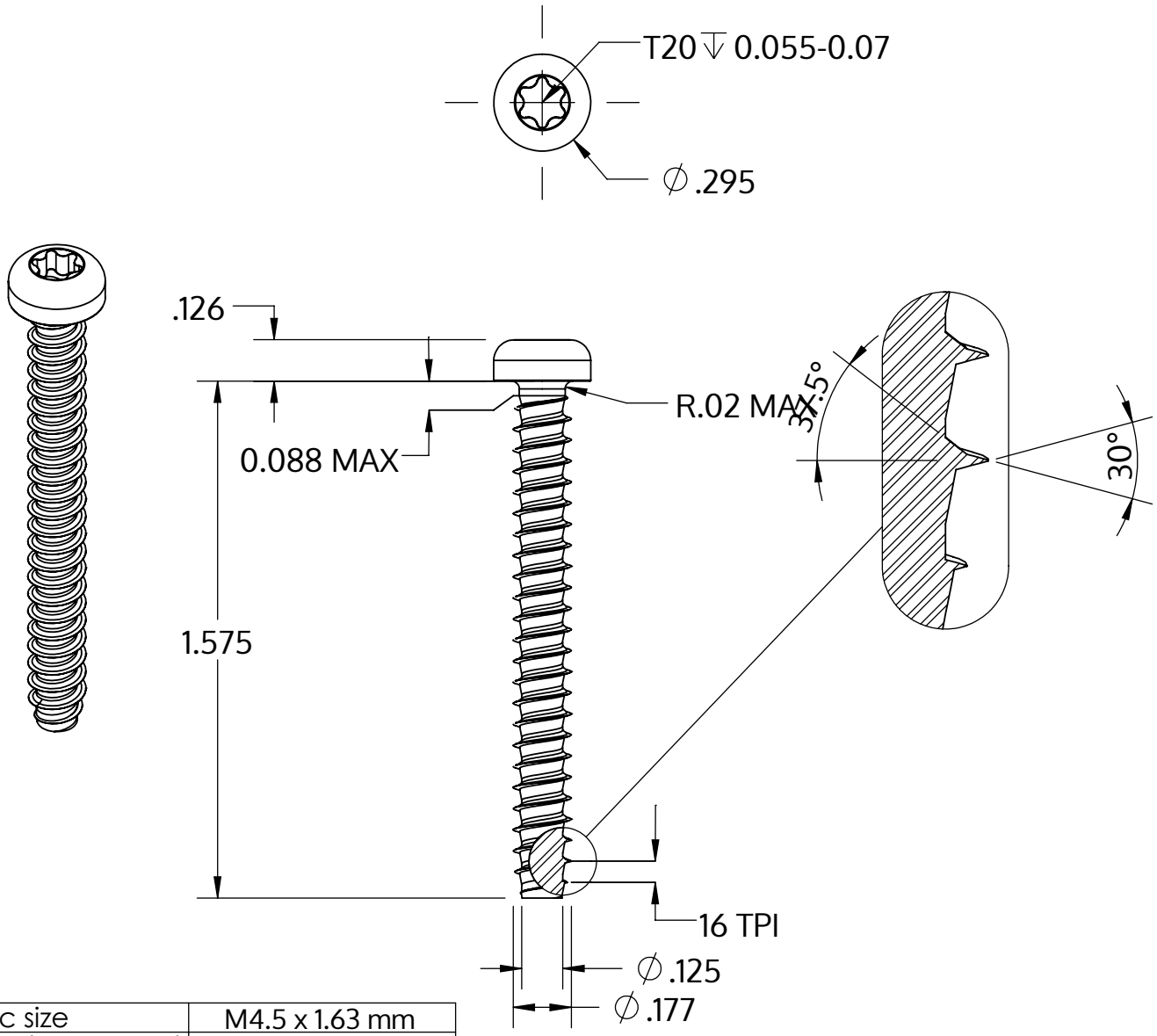

Metric size	M4.5 x 1.63 mm
US size (converted)	#9.5-16
	Tolerances [inch]
Length	+/- 0.031
Head diameter	+0 / -0.014
Head height	+/- 0.005
Thread diameter	+0.003 / -0

Açıklaması	STP39 4.5x40.0 - T20
Malzeme	Paslanmaz Çelik A2
Kaplama	Parlak, cilalanmış ve pasifleştirilmiştir
Ağırlık	3.852 kg / 1000 Adet

SCREWERK	**STP390450400E**	
_Zoll Zeichnung Größe A	Ölçeklendirme 2:1	2024-10