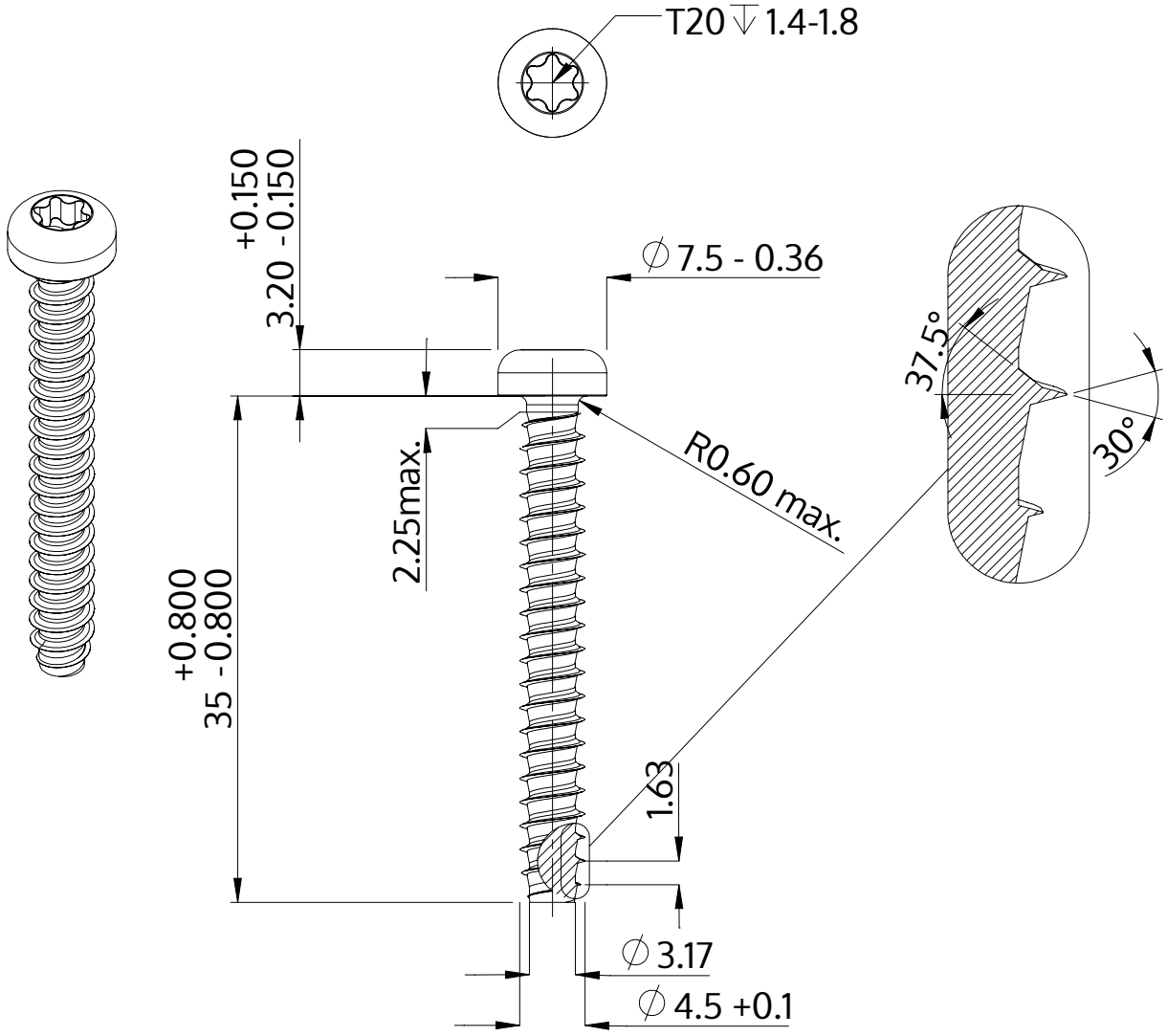

Beskrivning	STP39 4.5x35.0 - T20
Material	rostfritt stål A2
Yta	blank och passiviserad
Vikt	3.468 kg / 1000 styck

SCREWERK	**STP390450350E**	
Metrisk skiss A4	Skala 2:1	2024-10