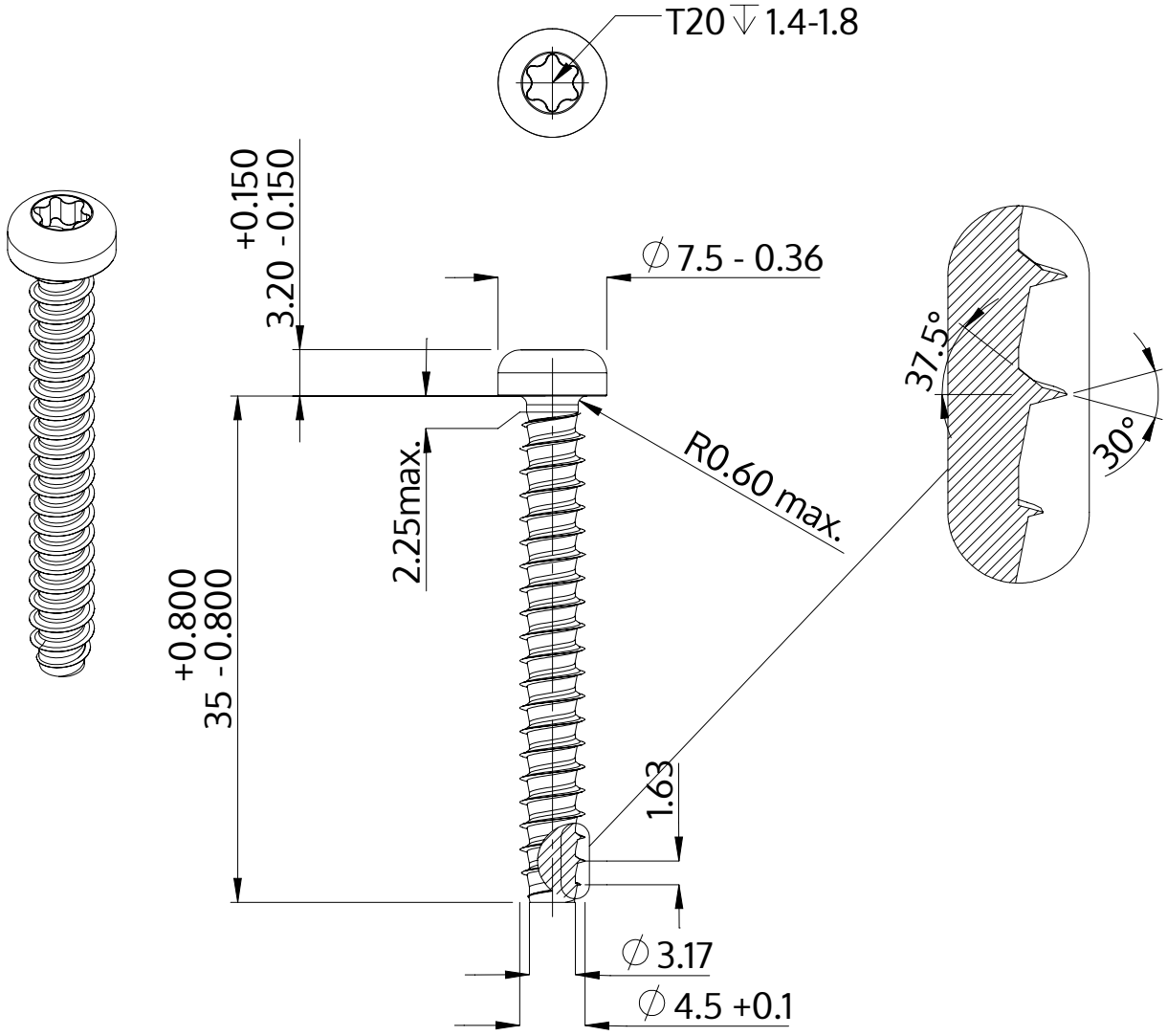

Description	STP39 4.5x35.0 - T20
Matière	Acier,trempé et revenu
Surface	Zinc Nickel passivé noir, trempée, scéllée
Poids	3.468 kg / 1000 Unité

SCREWERK	**STP390450350B**	
Dessin métrique A4	Redimensionner 2:1	2024-10