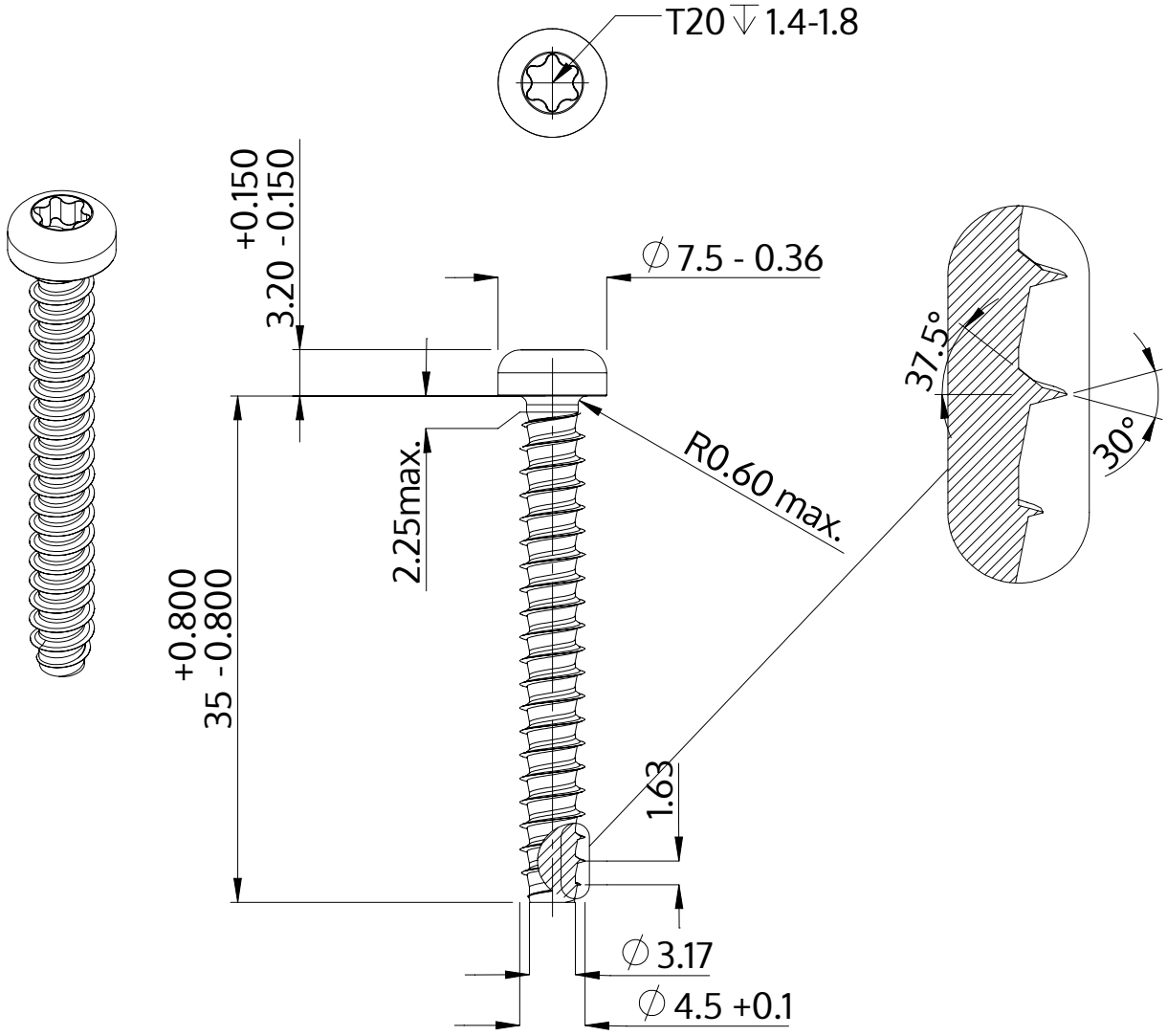

Beskrivelse	STP39 4.5x35.0 - T20
Materiale	Stål, forædlet
Overflade	ZnNi sort-passiveret, tempret, forseglet
Vægt	3.468 kg / 1000 stykke

SCREWERK	**STP390450350B**	
Metrisk tegning A4	Skalering None:1	2024-04