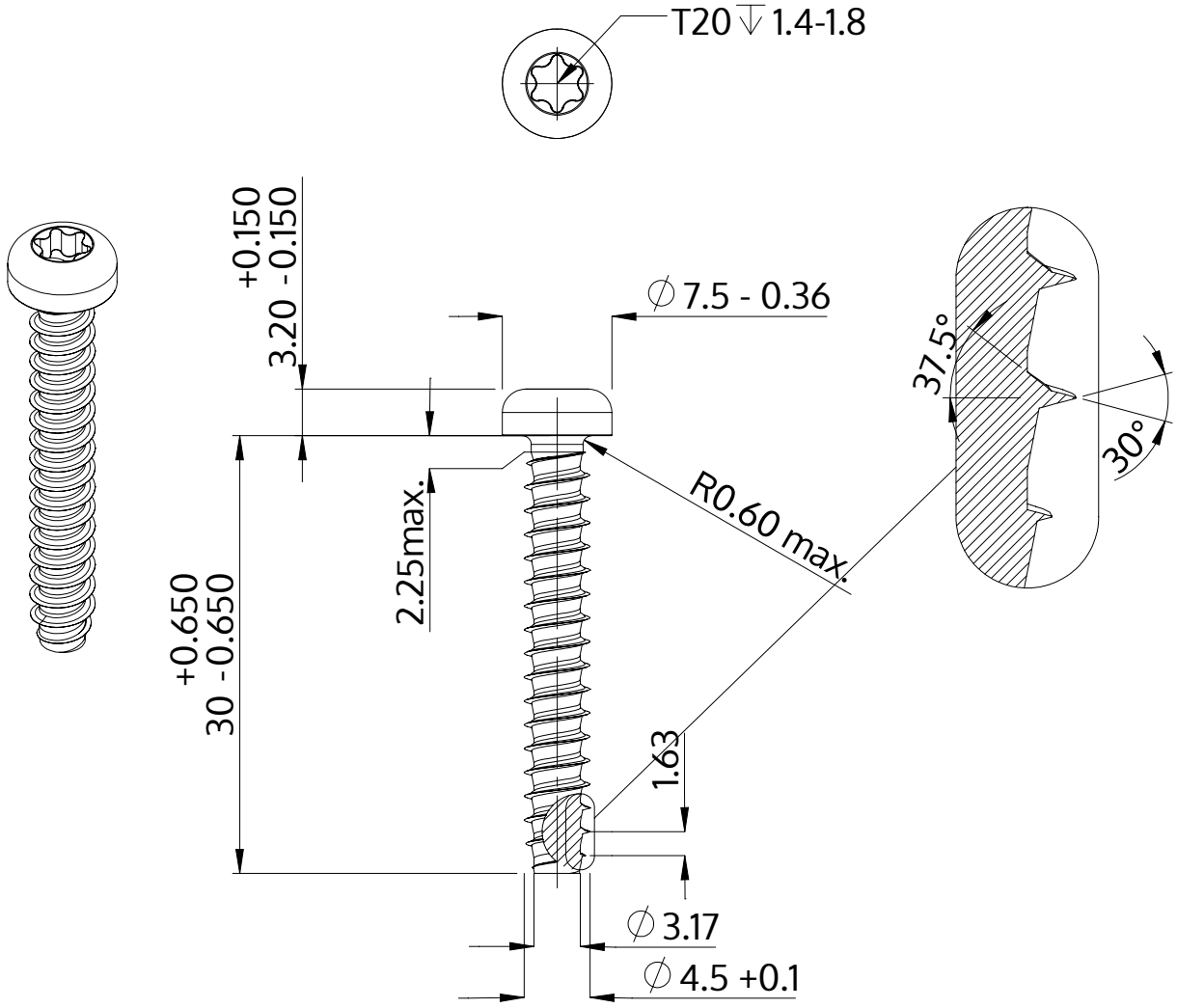

Descripción	STP39 4.5x30.0 - T20
Material	Acero, endurecido
Superficie	galvanizado 5-7 micras, recocido, azul / pasivado transparente
Peso	3.083 kg / 1000 Piezas

SCREWERK	**STP390450300S**	
Diseño métrico	Escalada 2:1	2024-10