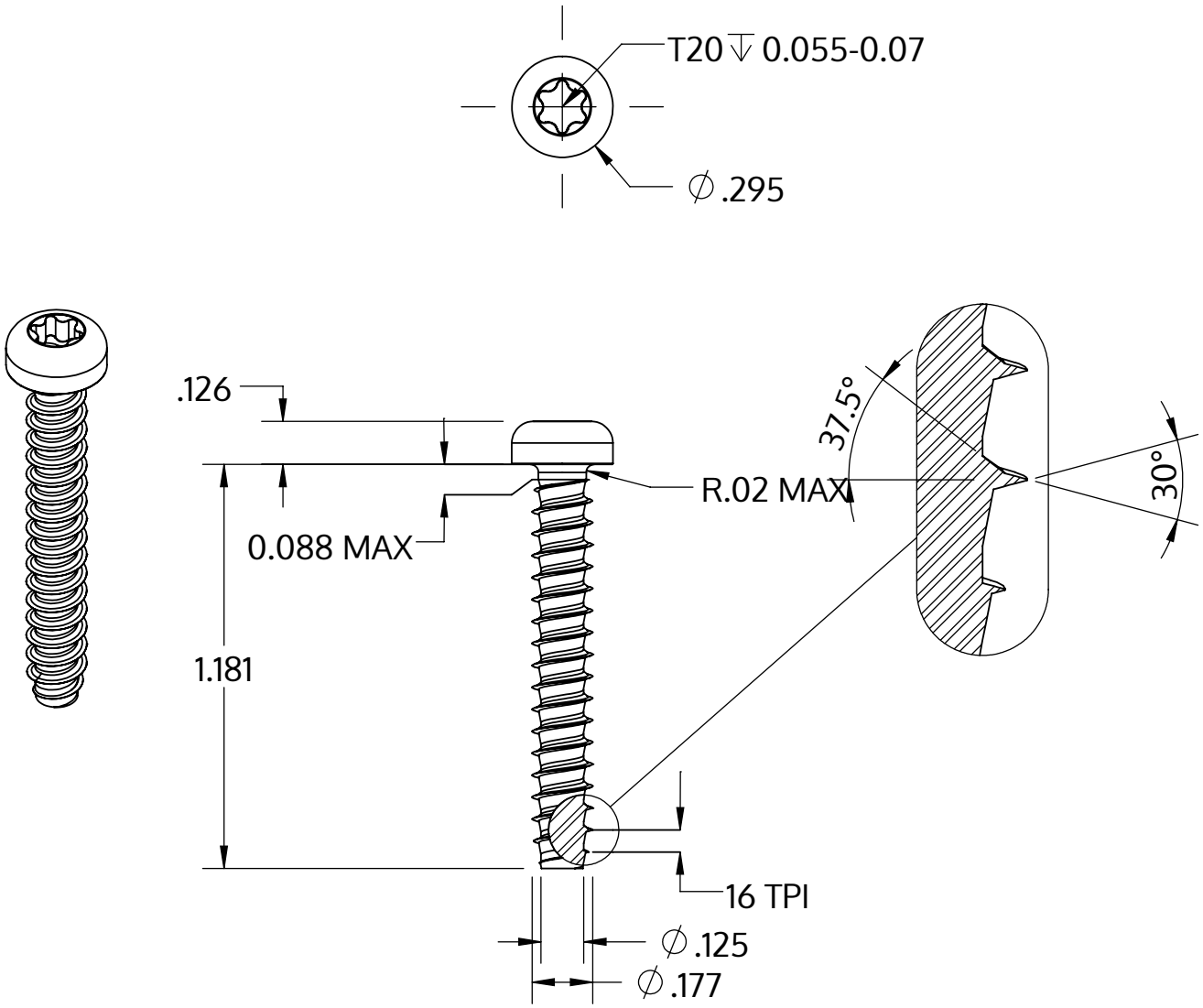

Metric size	M4.5 x 1.63 mm
US size (converted)	#9.5-16
	Tolerances [inch]
Length	+/- 0.025
Head diameter	+0 / -0.014
Head height	+/- 0.005
Thread diameter	+0.003 / -0

Beskrivning	STP39 4.5x30.0 - T20
Material	rostfritt stål A2
Yta	blank och passiviserad
Vikt	3.083 kg / 1000 styck

SCREWERK	**STP390450300E**	
_Zoll Zeichnung Größe A	Skala 2:1	2024-10