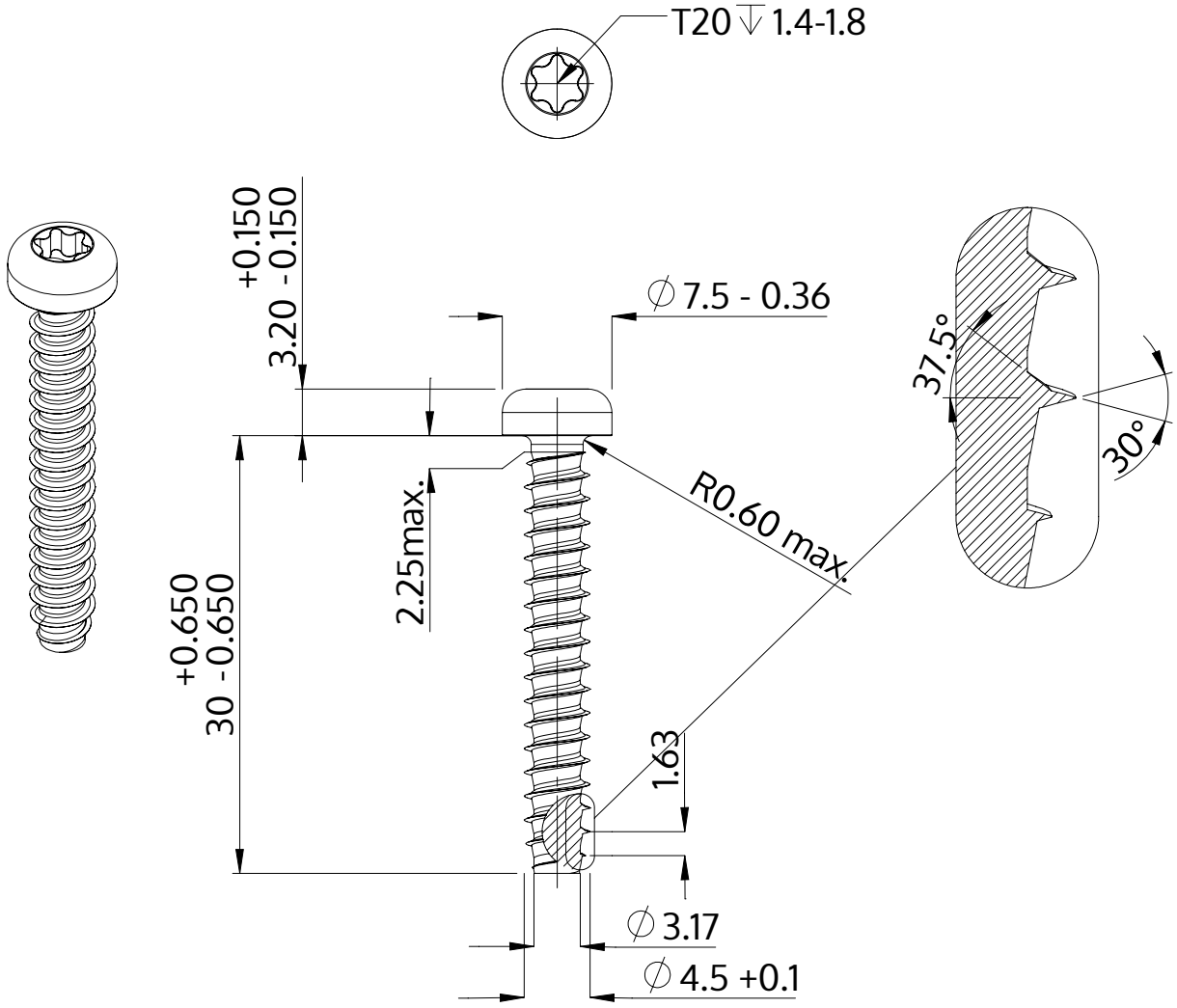

Açıklaması	STP39 4.5x30.0 - T20
Malzeme	Çelik, sertleştirilmiş
Kaplama	ZnNi siyah-pasifleştirilmiştir, temperlenmistir, kaplanmış
Ağırlık	3.083 kg / 1000 Adet

SCREWERK	**STP390450300B**	
Metrik çizim A4	Ölçeklendirme None:1	2024-04