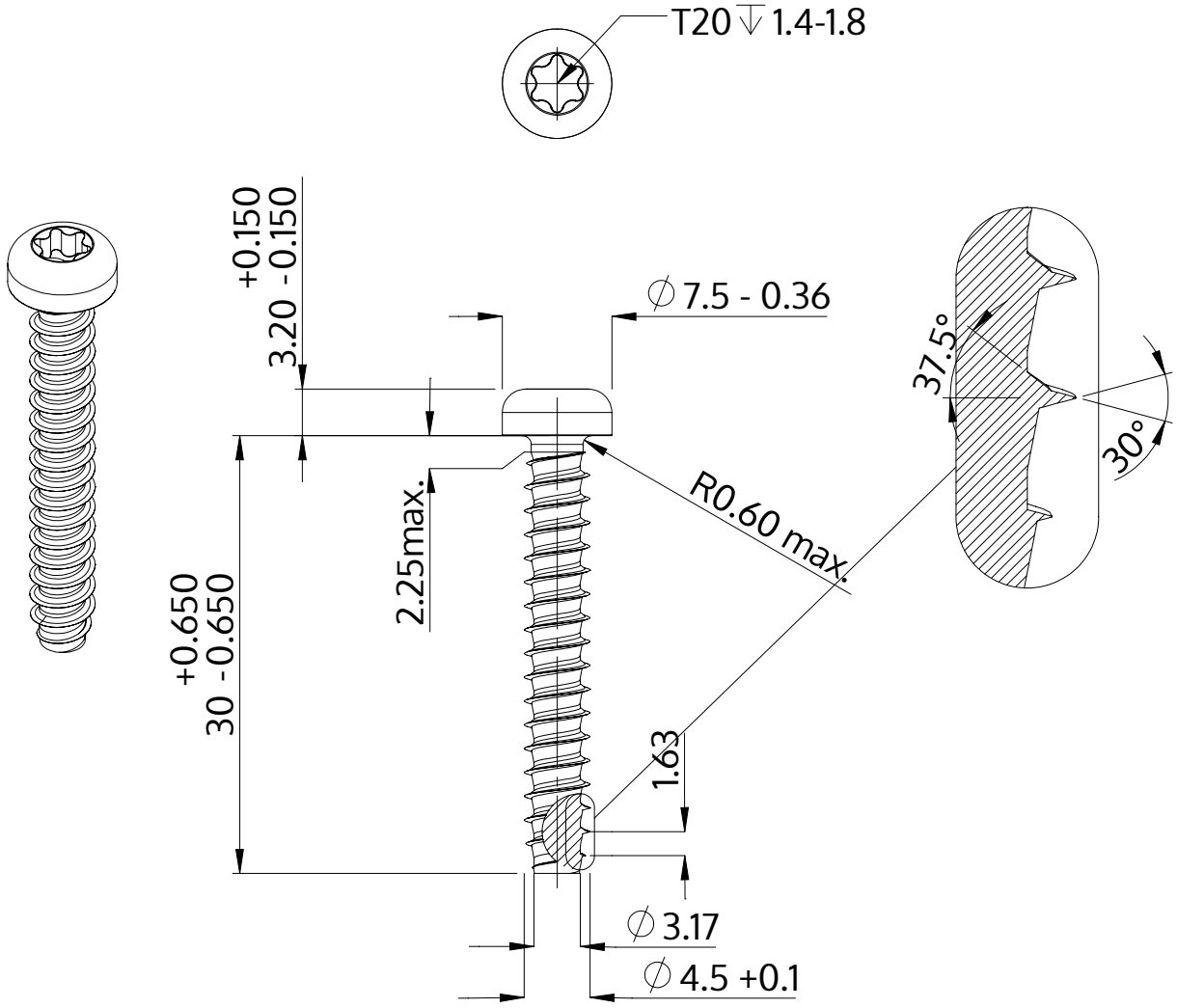

Описание	STP39 4.5x30.0 - T20
Материал	сталь, упрочненная
Поверхность	ZnNi, черная пассивировка+отжиг+масло
Вес	3.083 kg / 1000 Штука

SCREWERK	**STP390450300B**	
Метрический чертеж A4	Шкала 2:1	2024-10