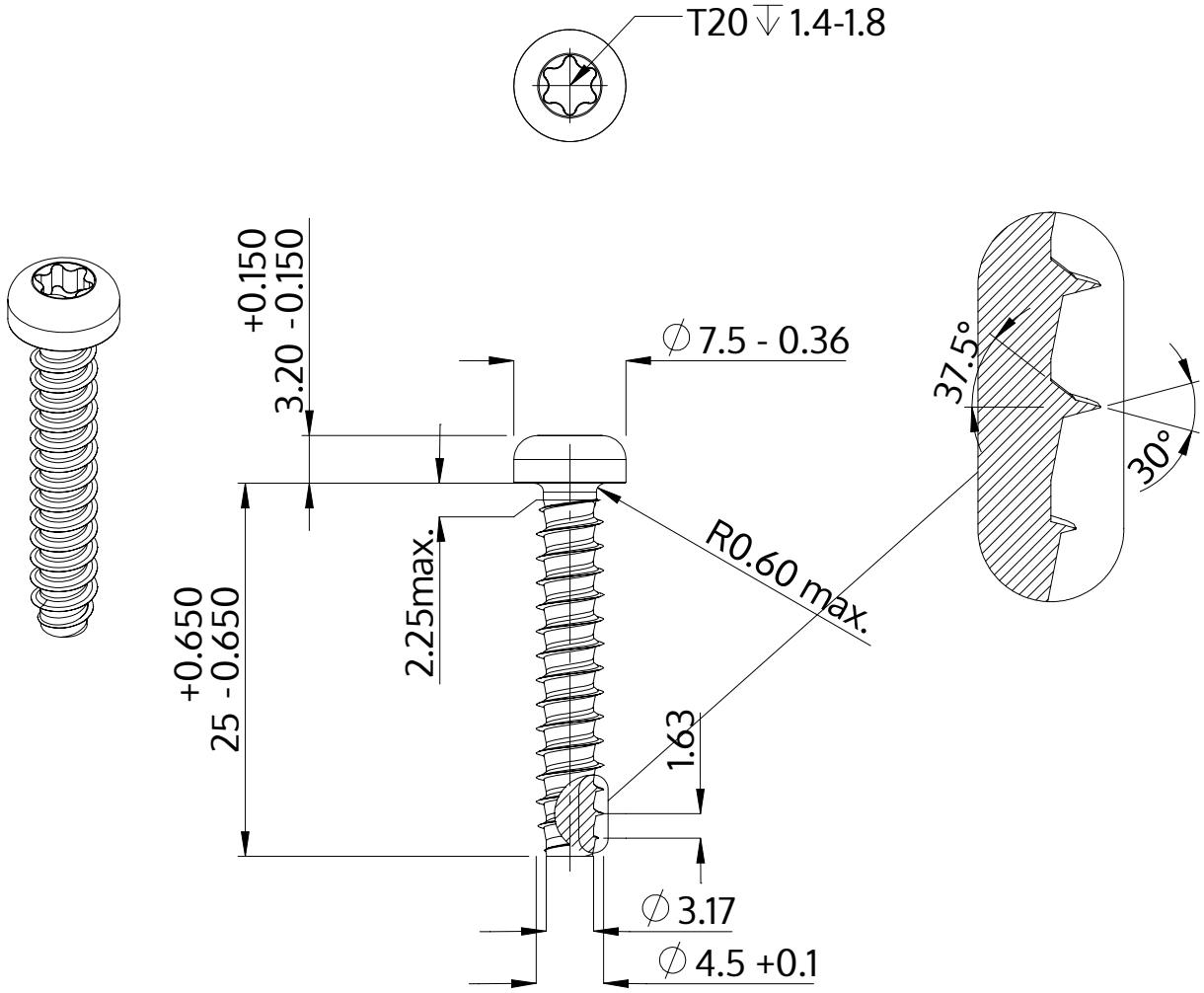

Описание	STP39 4.5x25.0 - T20
Материал	сталь, упрочненная
Поверхность	Оцинковка 5-7µm, термообработка,синий / прозрачный пассивация
Вес	2.699 kg / 1000 Штука

SCREWERK	**STP390450250S**	
Метрический чертеж A4	Шкала 2:1	2024-10