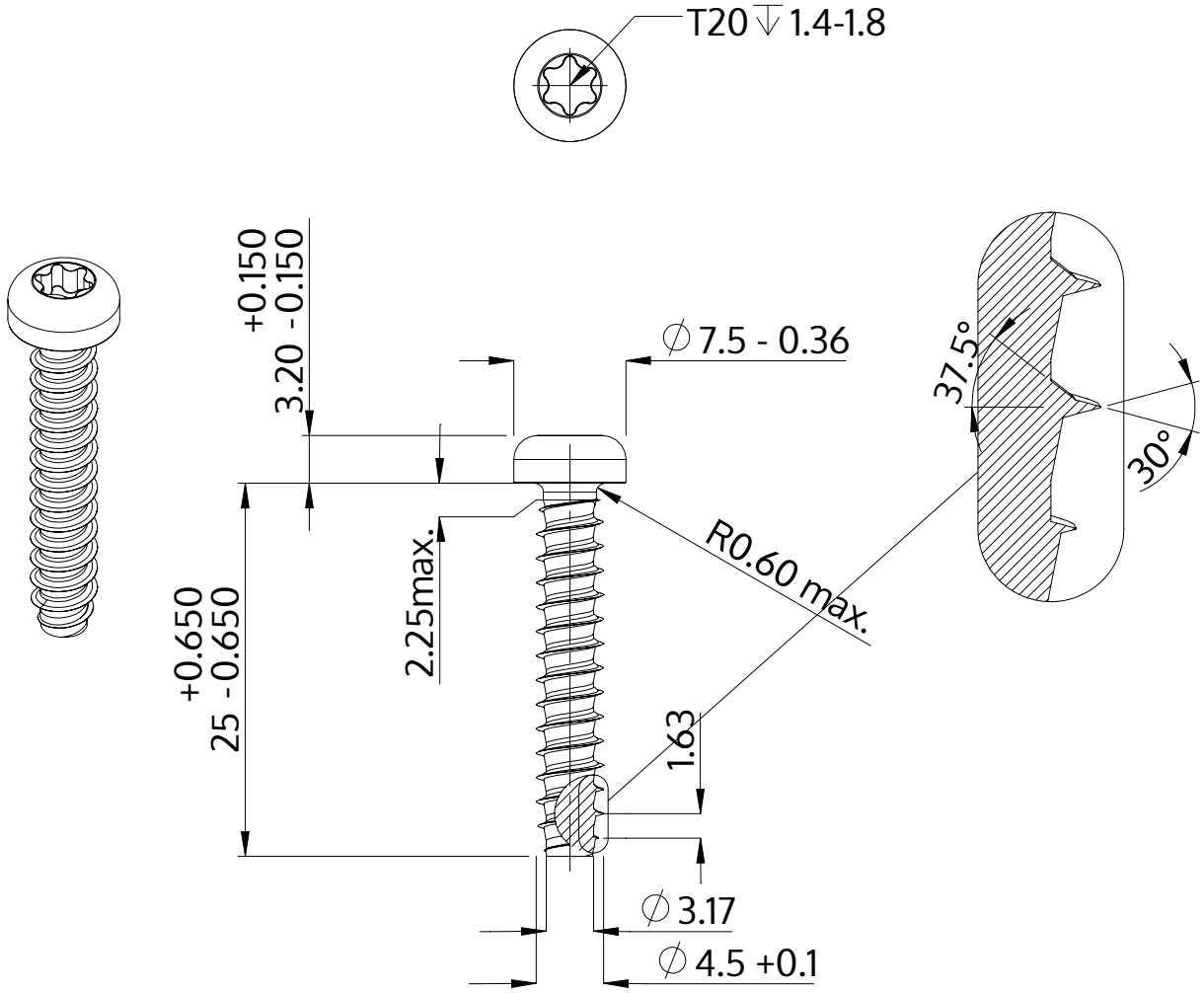

Popis	STP39 4.5x25.0 - T20
Materiál	Temperovaná ocel
Povrch	Pozinkovaná 5-7 µm, temperovaná, modrá, pasivovaná průhledně
Hmotnost	2.699 kg / 1000 Kus

SCREWERK	**STP390450250S**	
Metric výkres A4	Měřítko 2:1	2024-10