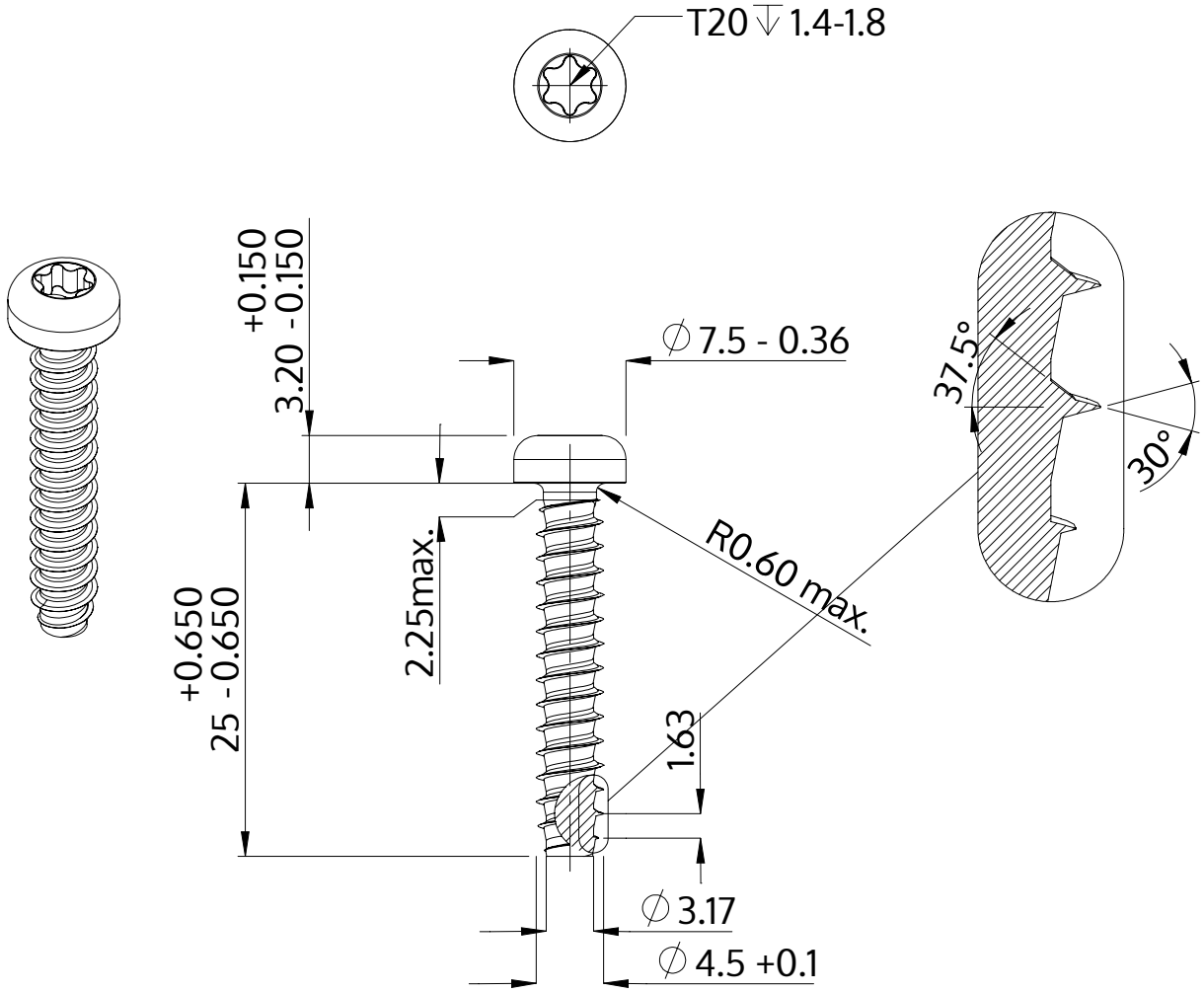

Beschrijving	STP39 4.5x25.0 - T20
Materiaal	roestvrij staal A2
Oppervlak	blank, geetst en gepassieveerd
Gewicht	2.699 kg / 1000 stuk

SCREWERK	**STP390450250E**	
Metrische tekening A4	Schaal 2:1	2024-10