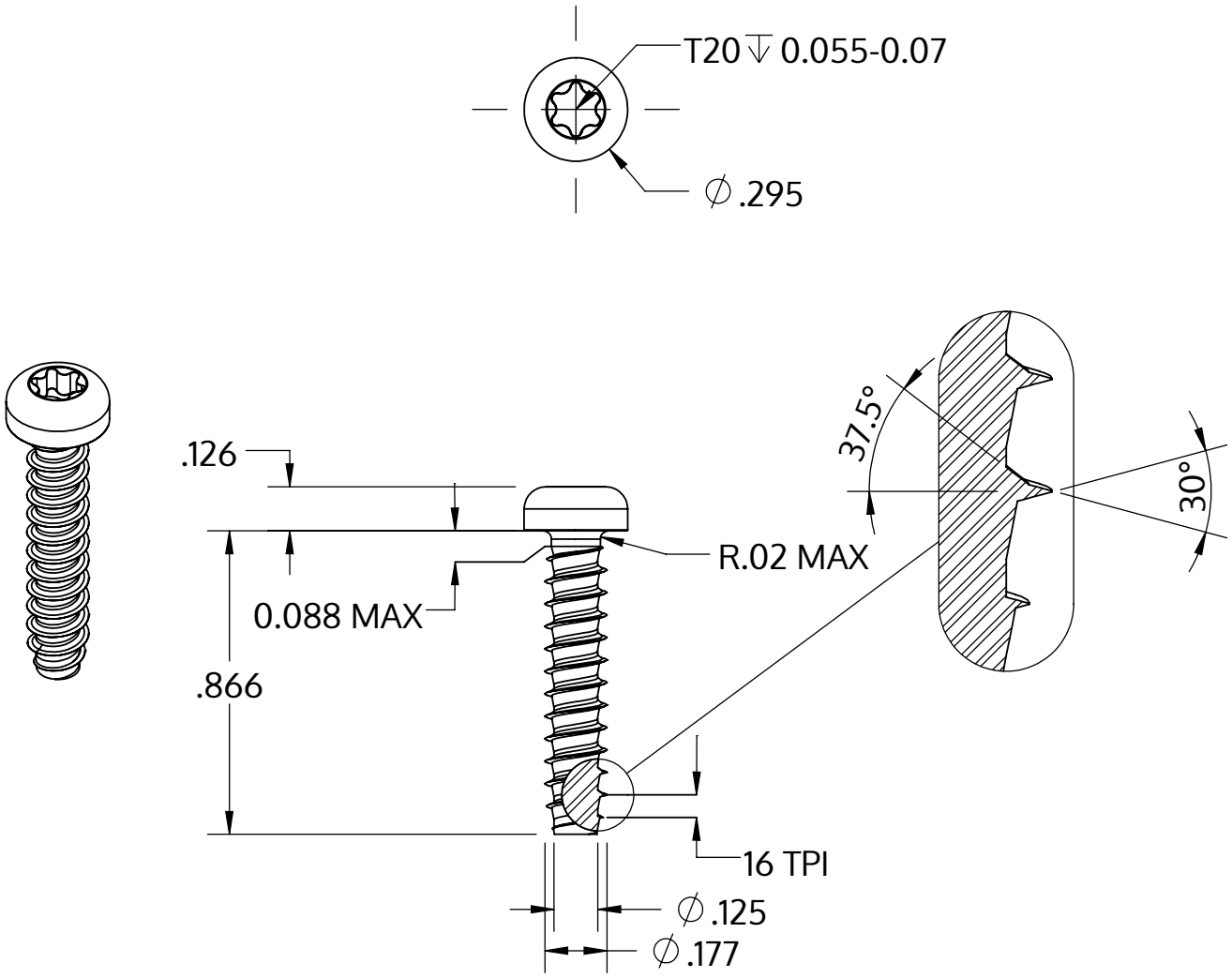

Metric size	M4.5 x 1.63 mm
US size (converted)	#9.5-16
	Tolerances [inch]
Length	+/- 0.025
Head diameter	+0 / -0.014
Head height	+/- 0.005
Thread diameter	+0.003 / -0

Descripción	STP39 4.5x22.0 - T20
Material	Acero, endurecido
Superficie	Zinc-Niquelado, pasivado negro/ sin Cr-VI, recocido, sellado
Peso	2.468 kg / 1000 Piezas

SCREWERK	**STP390450220B**	
_Zoll Zeichnung Größe A	Escalada 2:1	2024-10