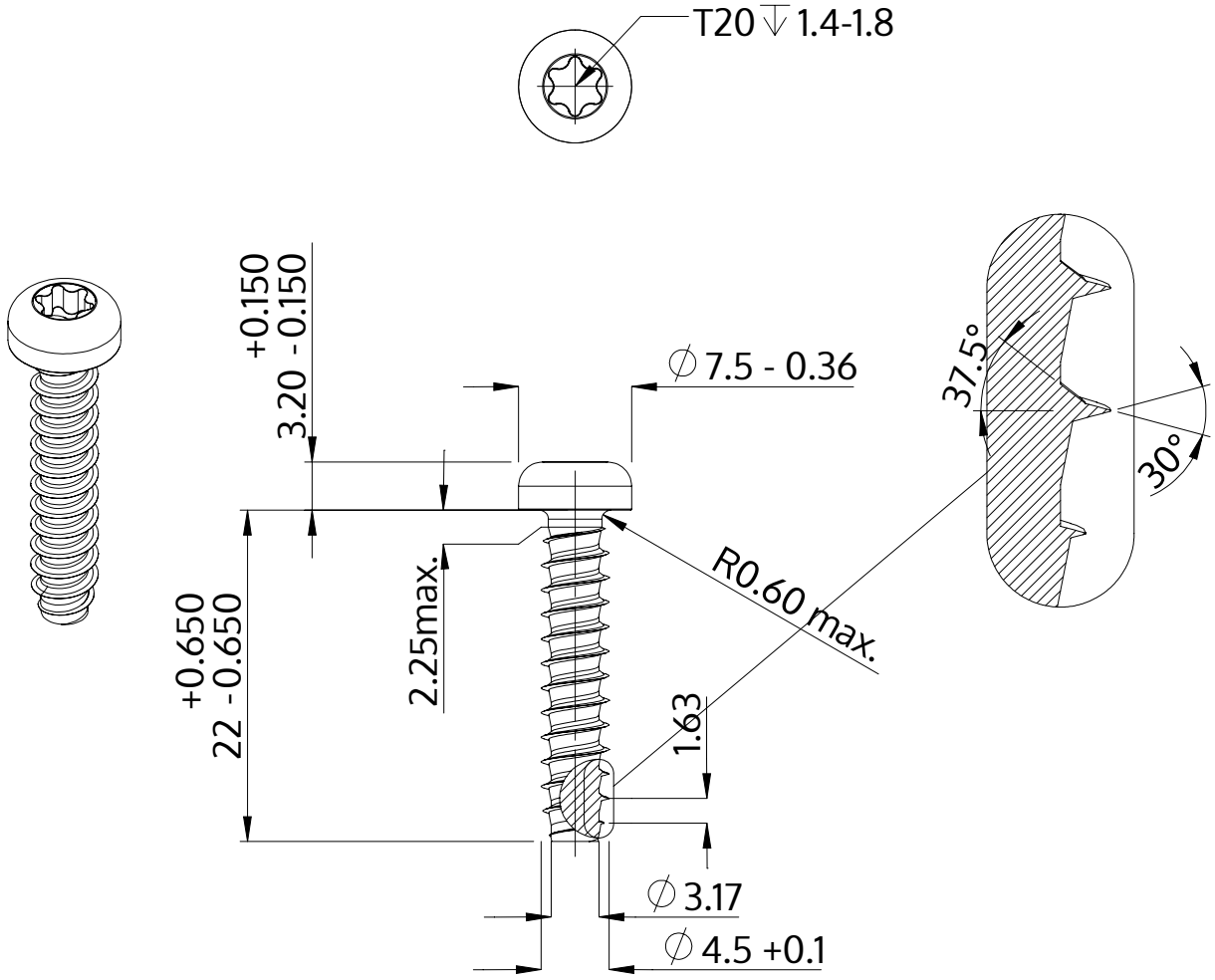

Descripción	STP39 4.5x22.0 - T20
Material	Acero, endurecido
Superficie	Zinc-Niquelado, pasivado negro/ sin Cr-VI, recocido, sellado
Peso	2.468 kg / 1000 Piezas

SCREWERK	**STP390450220B**	
Diseño métrico	Escalada 2:1	2024-10