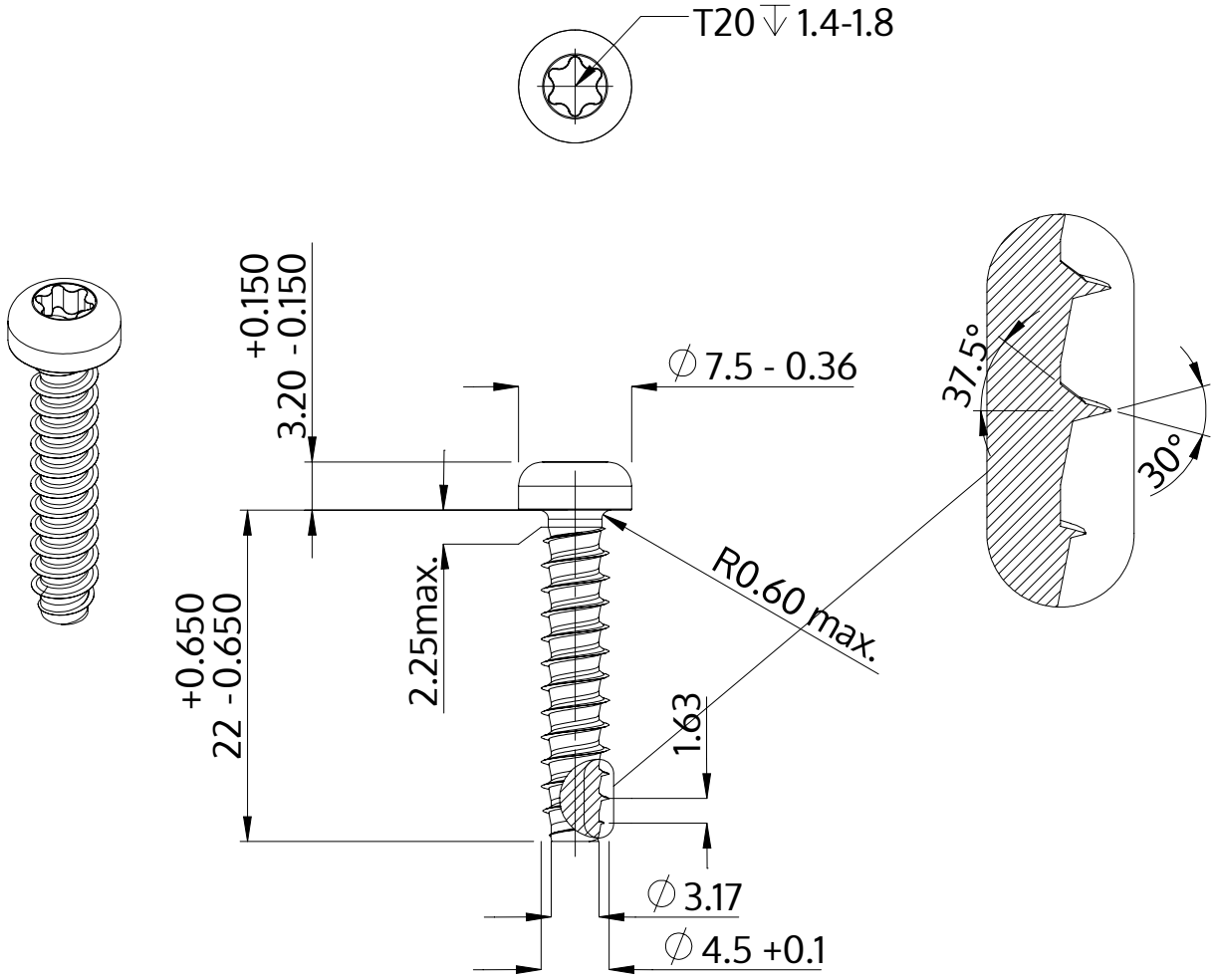

Beskrivelse	STP39 4.5x22.0 - T20
Materiale	Stål, forædlet
Overflade	ZnNi sort-passiveret, tempret, forseglet
Vægt	2.468 kg / 1000 stykke

SCREWERK	**STP390450220B**	
Metrisk tegning A4	Skalering 2:1	2024-10