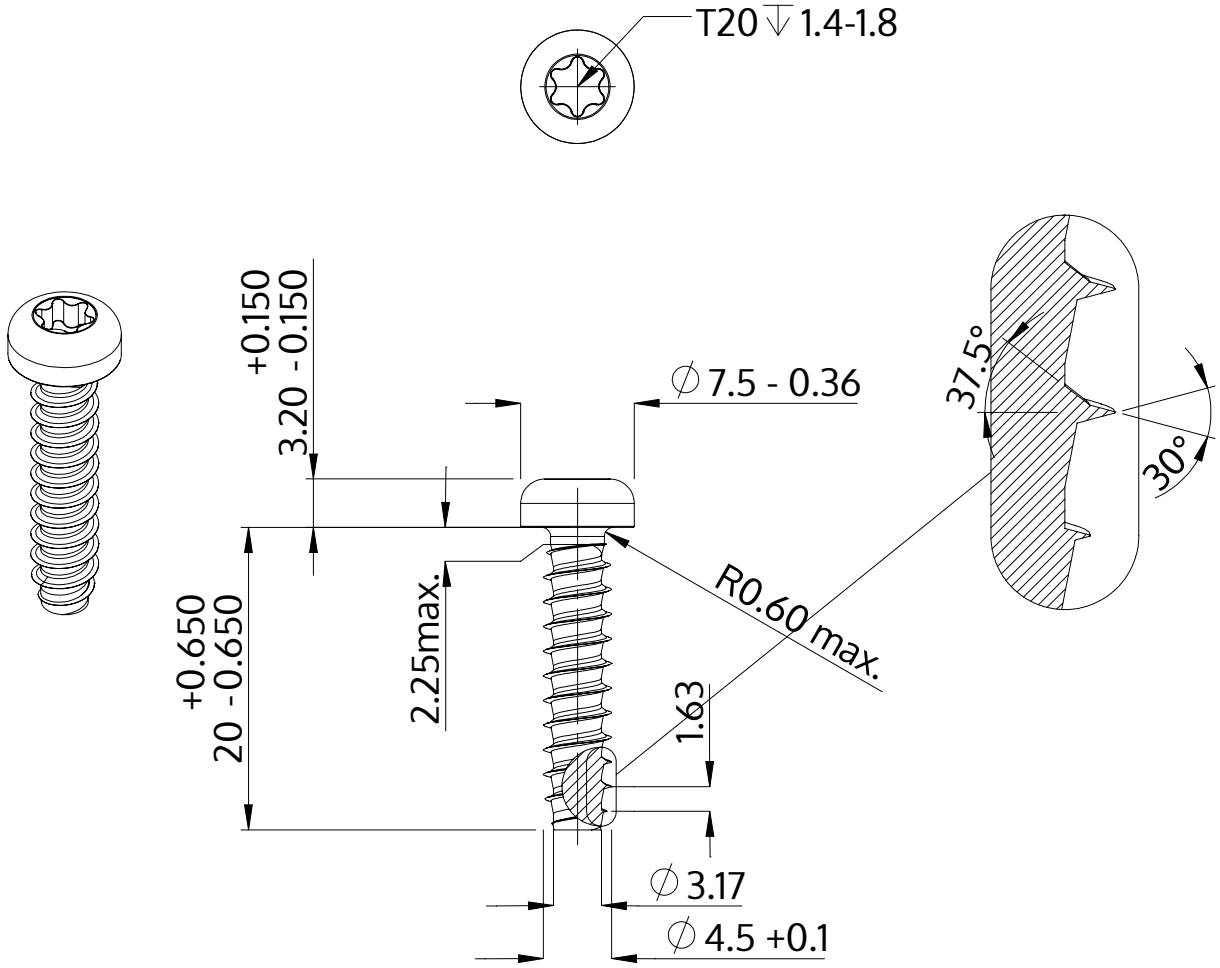

Açıklaması	STP39 4.5x20.0 - T20
Malzeme	Paslanmaz Çelik A2
Kaplama	Parlak, cilalanmış ve pasifleştirilmiştir
Ağırlık	2.315 kg / 1000 Adet

SCREWERK	**STP390450200E**	
Metrik çizim A4	Ölçeklendirme None:1	2024-04