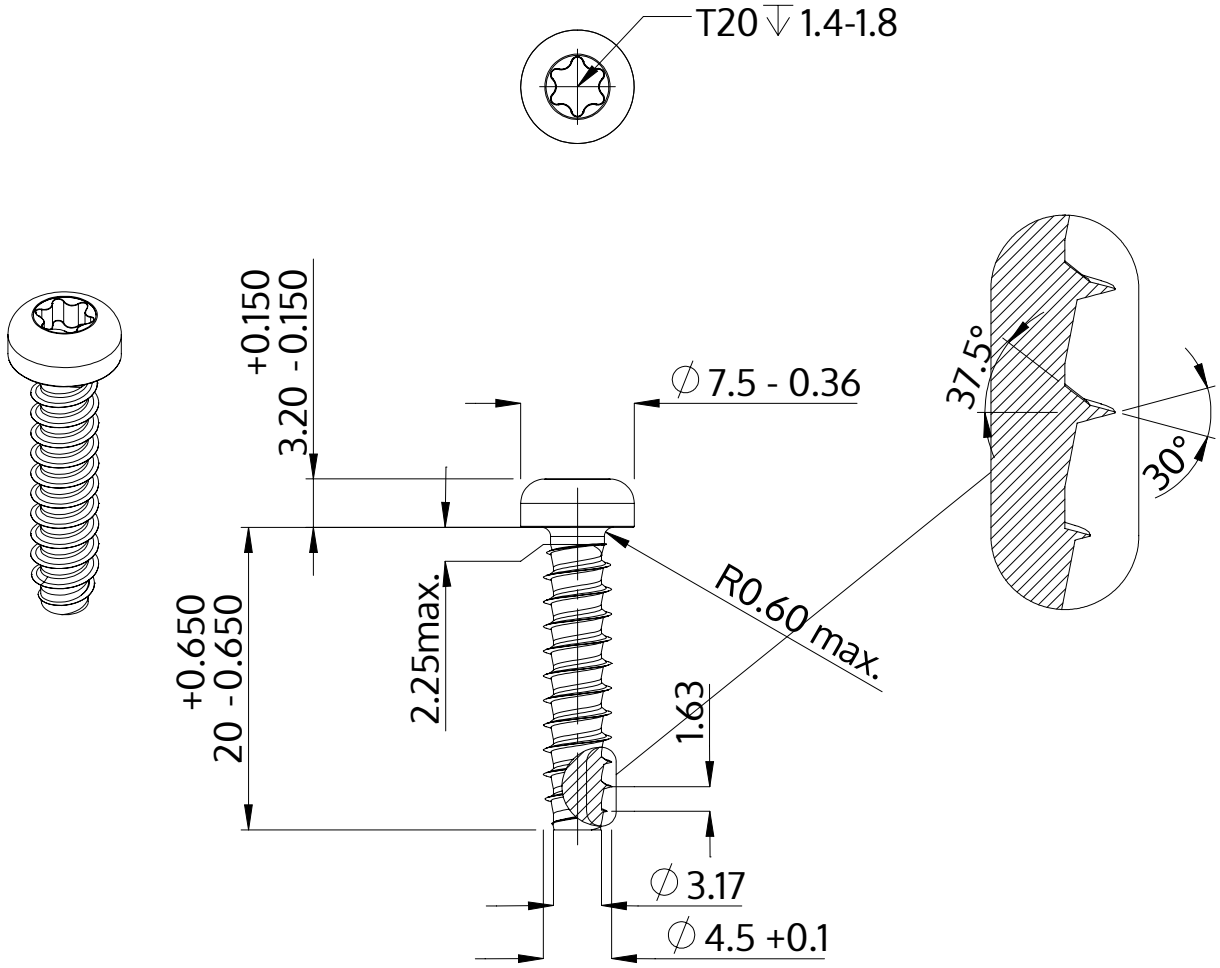

Описание	STP39 4.5x20.0 - T20
Материал	Нержавеющая сталь A2
Поверхность	Светлый отжиг и пассивация
Вес	2.315 kg / 1000 Штука

SCREWERK	**STP390450200E**	
Метрический чертеж A4	Шкала 2:1	2024-10