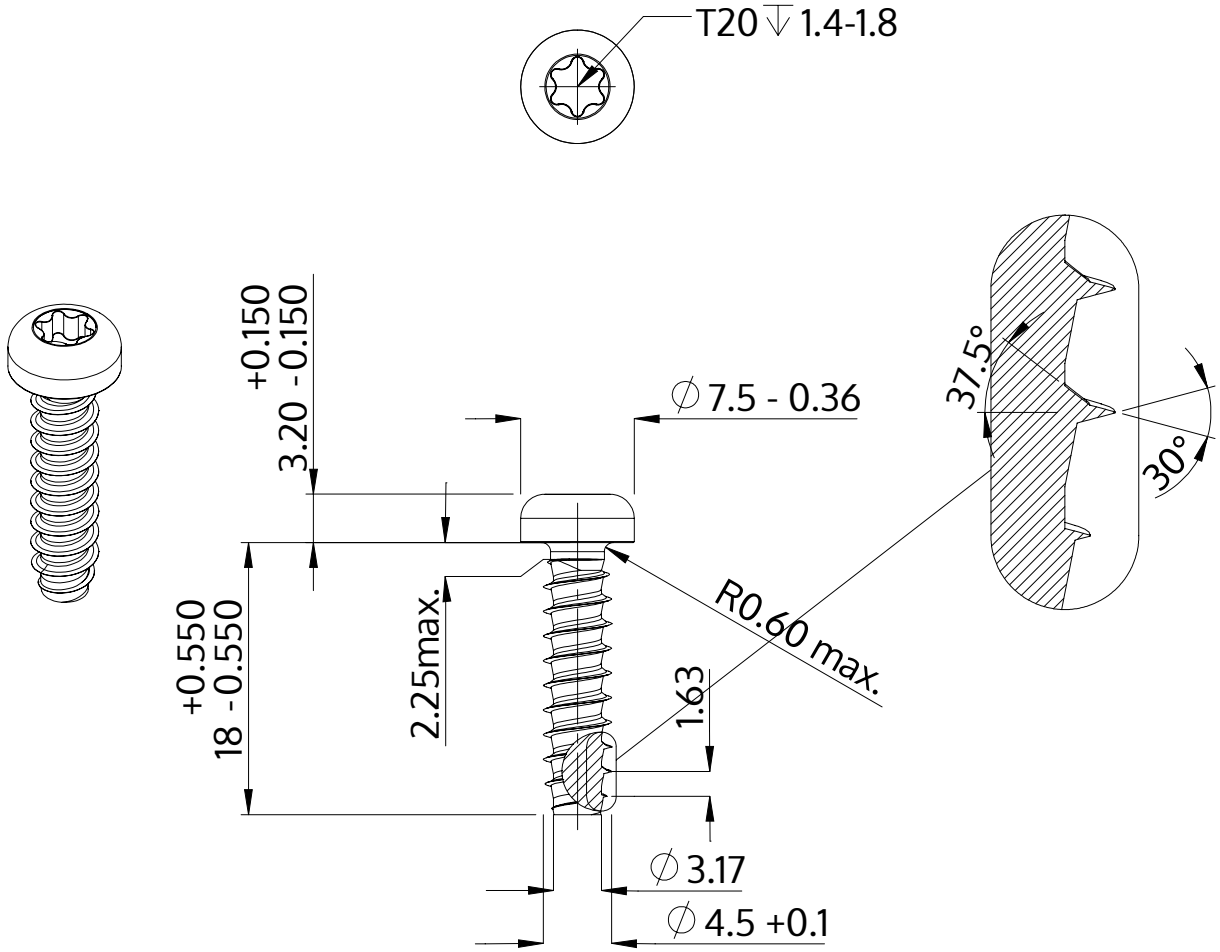

Opis	STP39 4.5x18.0 - T20
Materiał	Stal, hartowana
Powierzchnia	Ocynkowana 5-7 µm, temperowana, pasywowana na niebiesko
Waga	2.161 kg / 1000 sztuk

SCREWERK	**STP390450180S**	
Rysunek metryczny A4	Skala None:1	2024-04