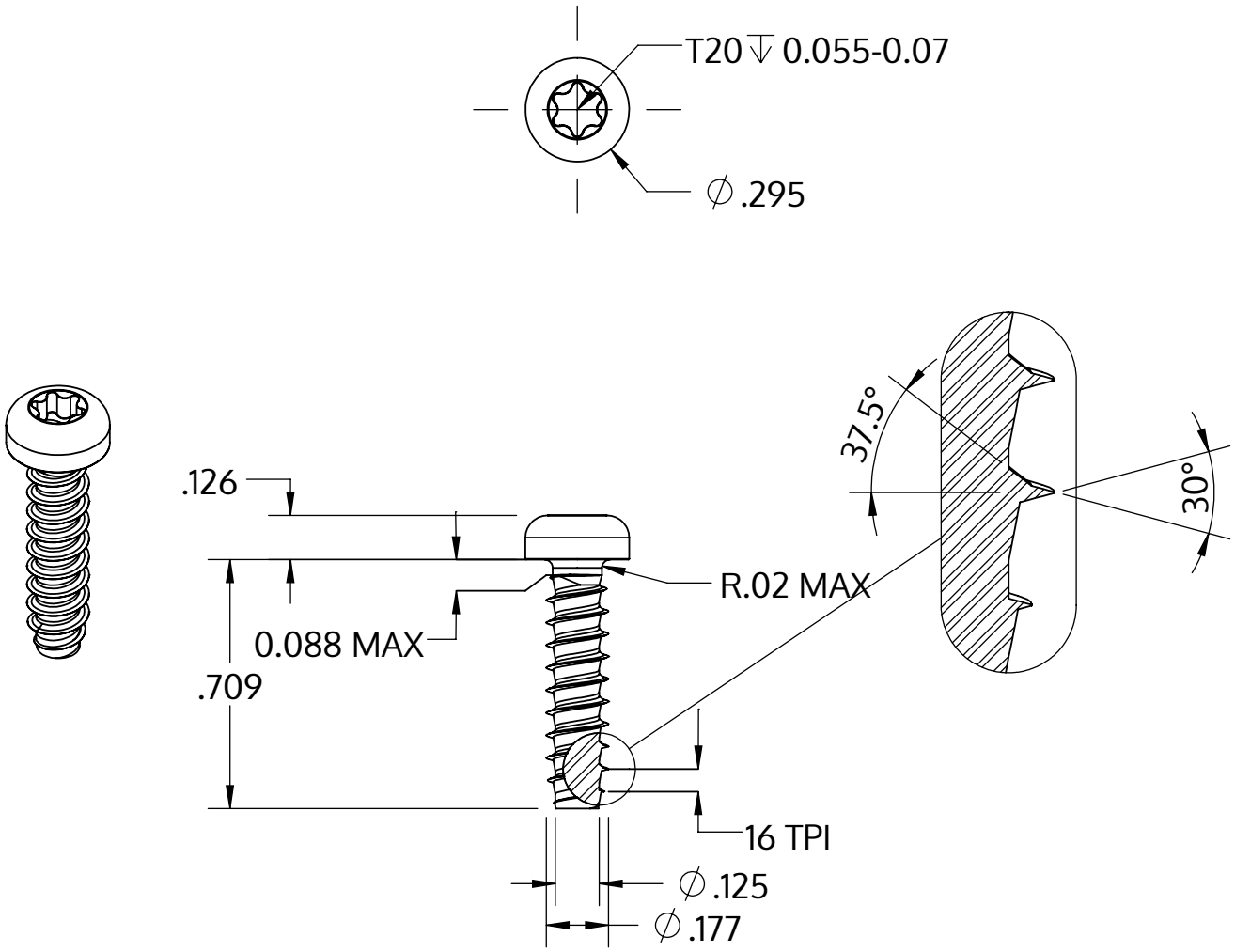


| | |
|---|---|
| Metric size | M4.5 x 1.63 mm |
| US size (converted) | #9.5-16 |
| | Tolerances [inch] |
| Length | +/- 0.021 |
| Head diameter | +0 / -0.014 |
| Head height | +/- 0.005 |
| Thread diameter | +0.003 / -0 |

| | |
|---|---|
| Описание | STP39 4.5x18.0 - T20 |
| Материал | неръждаема стомана A2 |
| Повърхност | гланциран, полиран, пасиваран |
| Тегло | 2.161 kg / 1000 Бройка |

| | | |
|---|---|---|
| SCREWERK | **STP390450180E** | |
| _Zoll Zeichnung Größe A | Мащаб 2:1 | 2024-10 |