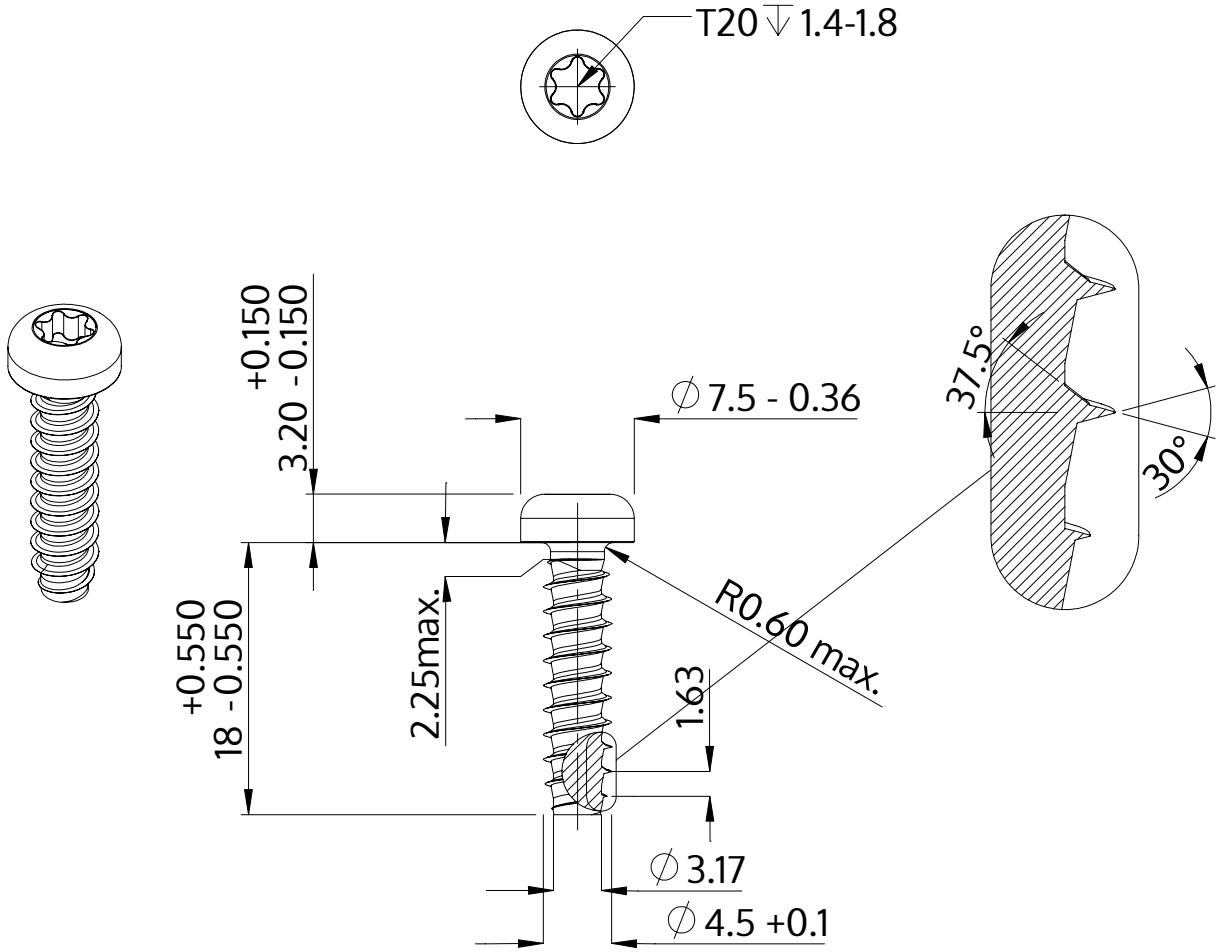

Description	STP39 4.5x18.0 - T20
Matière	acier inoxydable A2
Surface	brillant décapé et passivé
Poids	2.161 kg / 1000 Unité

SCREWERK	**STP390450180E**	
Dessin métrique A4	Redimensionner 2:1	2024-10